PRILOGA 1C

NASLOVNA STRAN NAČRTA

ZVEZEK 6/6

PODATKI O GRADNJI

naziv gradnje	**GRADNJA NOVEGA ŽELEZNIŠKEGA POSTAJALIŠČA ZBELOVO** Glavna železniška proga št. 30 Zidani most – Šentilj -d.m. Med odjavnico Dolga Gora (552+875,68) in postajo Poljčane (561+235,63)
kratek opis gradnje	Gradnja podhoda z dostopi na perona, podporne konstrukcije in nadstrešnice v območju podhoda.

VRSTA GRADNJE	**VZDRŽEVALNA DELA V JAVNO KORIST**
označiti ustrezno vrsto gradnje	☐ OBNOVA
	☐ NADGRADNJA
	☑ GRADNJA
	☐ ODSTRANITEV

PODATKI O PROJEKTNI DOKUMENTACIJI

vrsta dokumentacije	**IZVEDBENI NAČRT (IzN)**
številka projekta	**1340**

PODATKI O NAČRTU

strokovno področje načrta	**2 NAČRT S PODROČJA GRADBENIŠTVA**
naziv načrta	**2/1 NAČRT PODHODA Z NADSTREŠNICAMI**
številka načrta	**1340/POD**
datum izdelave	**april 2023**
datum spremembe	**dopolnjeno po pregledu: september 2023**

PODATKI O PROJEKTANTU NAČRTA

projektant načrta (naziv družbe)	**KO-BIRO d.o.o.**
naslov	**Mlinska ulica 32, 2000 Maribor**
odgovorna oseba projektanta načrta	**Marko Grujič**
podpis odgovorne osebe projektanta načrta	

PODATKI O IZDELOVALCU NAČRTA

ime in priimek pooblaščenega arhitekta, pooblaščenega inženirja	**Aljoša KLOBUČAR, univ.dipl.inž.grad.**
identifikacijska številka	**PI G-2758**
podpis pooblaščenega arhitektra, pooblaščenega inženirja	

ALJOŠA KLOBUČAR
univ.dipl.inž.grad.
IZS G-2758

Št.odseka	Arhivska številka	Vrsta dokumentacije	Šifra priloge	Prostor za črtno kodo
ZG3000	**0336.00**	**007.2164**	**S.1**	

G Risbe

IzN

Št.projekta: **1340**
Št.načrta: **1340/POD**

G.251	Oprema - Držaji za roke – stopnišča podhod	M 1:50, 5	05-01
G.251	Oprema - Držaji za roke – dostopna rampa	M 1:50, 5	05-02
G.251	Oprema – Zaščitne mreže - podhod	M 1:50, 5	05-03
G.251	Oprema – Ograje 1 - podvoz	M 1:50, 25	05-04
G.251	Oprema – Ograje 2 - podvoz	M 1:50, 25	05-05
G.251	Oprema - Ograja - detajli	M 1:10, 5	05-06
G.251	Oprema – Vhodna vrata - podhod	M 1:20, 10, 2	05-07

TLORIS
M 1:50

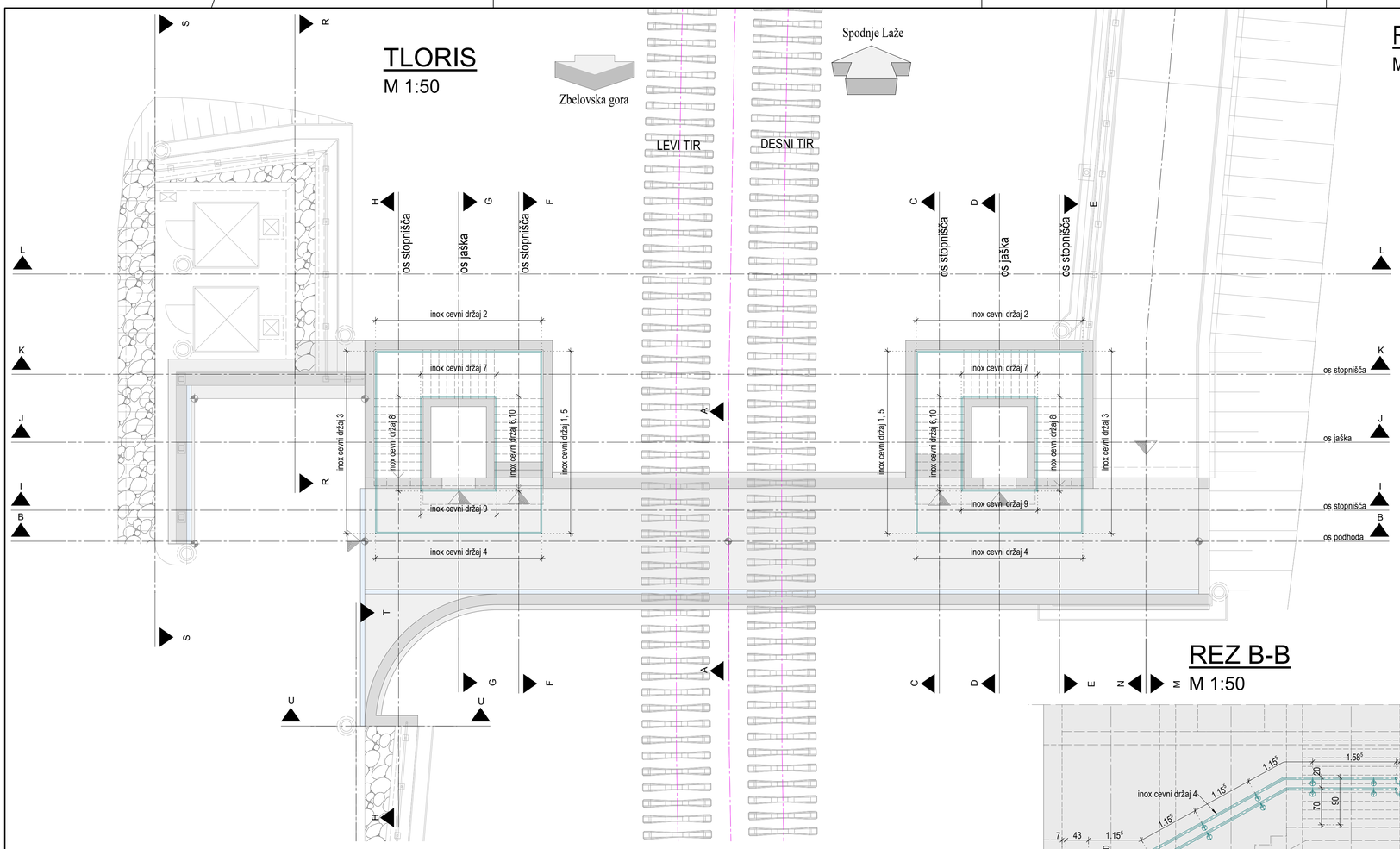

REZ 1-1
M 1:5

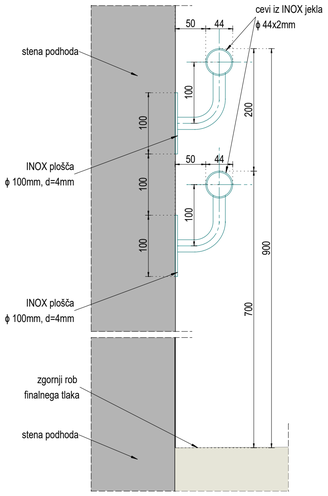

DETAJL A
M 1:5

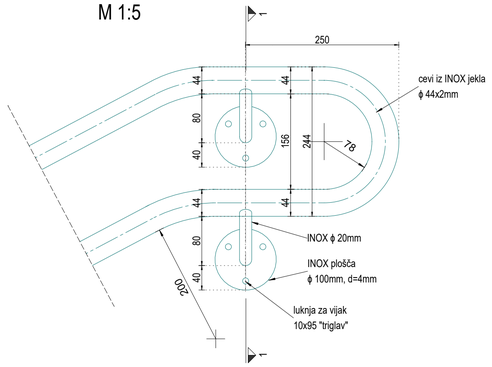

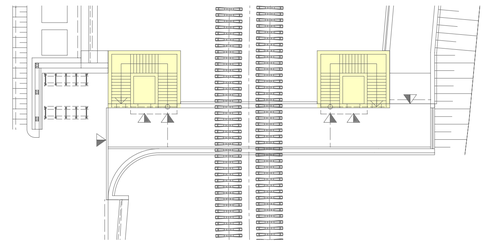

Opomba
- držaj 8 je zrcalno enak držaju 6.
- držaj 7 je zrcalno enk držaju 9.

INOX DRŽALA - STOPNIŠČA					
ELEMENT	OPIS	skupna dolžina [m']	kom	masa na EM [kg/m']	skupna masa [kg]
ϕ44x2	inox držaj 1	10,95	1	2,40	26,28
ϕ44x2	inox držaj 2	13,35	1	2,40	32,04
ϕ44x2	inox držaj 3	14,70	1	2,40	35,28
ϕ44x2	inox držaj 4	13,35	1	2,40	32,04
ϕ44x2	inox držaj 5	12,00	1	2,40	28,80
ϕ44x2	inox držaj 6	7,95	1	2,40	19,08
ϕ44x2	inox držaj 7	6,60	1	2,40	15,84
ϕ44x2	inox držaj 8	7,95	1	2,40	19,08
ϕ44x2	inox držaj 9	6,60	1	2,40	15,84
ϕ44x2	inox držaj 10	7,95	1	2,40	19,08
ϕ100x4	nosilci		43	1,60	68,80
10x95	vijaki triglav		258		
				skupaj:	**312,16**
				zvari, pritrdilni in spojni material +10%:	**31,22**
				skupna masa:	**343,38**

REZ B-B
M 1:50

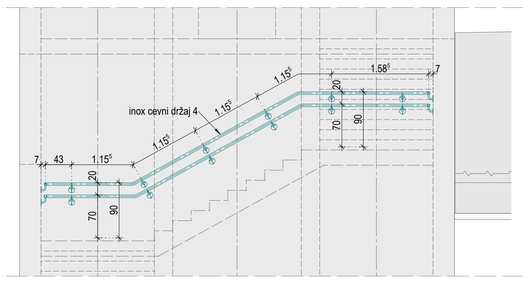

REZ C-C
M 1:50

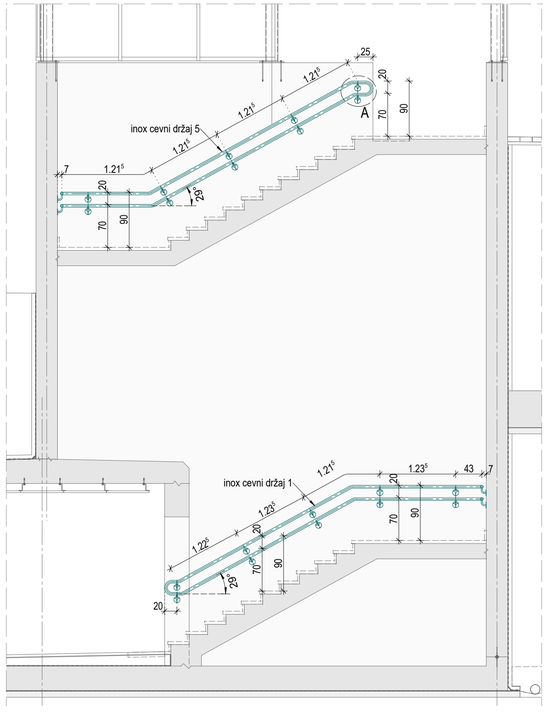

REZ K-K
M 1:50

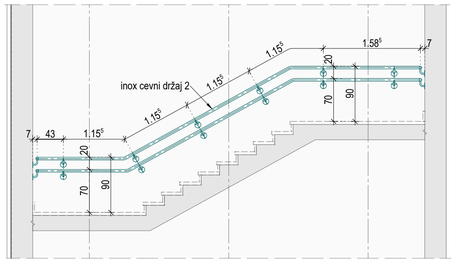

REZ G-G
M 1:50

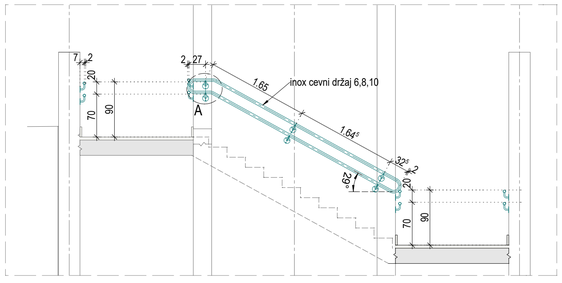

REZ H-H
M 1:50

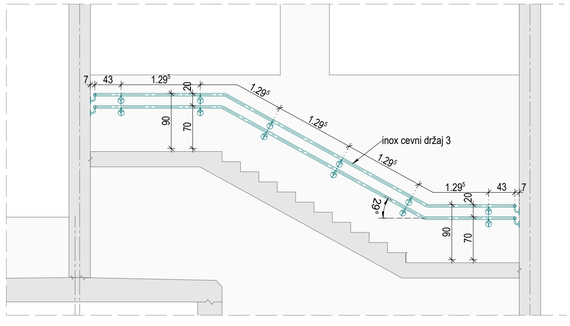

REZ I-I
M 1:50

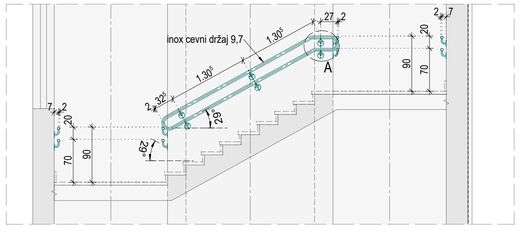

Aksonometrija
M 1:50

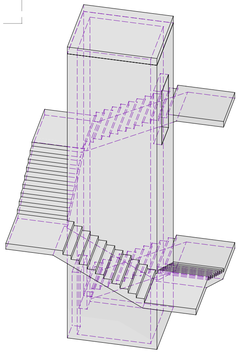

JEKLO OPIS

- jeklene konstrukcije je potrebno izdelati, sestaviti in montirati v skladu s SIST EN 1090-2, razred izdelave EXC3.
- pred izdelavo jeklene konstrukcije je potrebno preveriti tehnično poročilo.
- vse mere je pred začetkom del potrebno preveriti in uskladiti z drugimi načrti ter dejanskimi merami na terenu.
- pred izdelavo jeklene konstrukcije je potrebno izdelati geodetski posnetek betonske konstrukcije, sidra je potrebno vgraditi s pomočjo kalibrirnih pločevin, točno, pod nadzorom inženirja geodetske stroke.
- podkonstrukcije nenosilnih elementov in priključnih elementov opreme je potrebno uskladiti z izbranimi dobavitelji.
- upoštevati je potrebno zahteve v PZI projektih ter kasnejše dogovore, ki so jih potrdili odgovorni projektanti.
- pritrditvene elemente tehnične opreme in potrebne izvrtine v jeklenih konstrukcijah oz. dodatne nosilne elemente je potrebno uskladiti z dobaviteljem tehnične opreme in upoštevati pri izdelavi delavniških načrtov.
- zvari, ki niso posebej označeni v risbah, se izdelajo kot polno nosilni v vari ali polno nosilni kotni vari amin=0,6 x t ter enostranski kotni vari (votli profili) amin=1,15 x t. Profili med seboj in pločevine v vijačenih spojih se varijo s polno penetriranimi zvari, tako da zvari ne omejujejo prostora za vijake. Sidra morajo biti na sidrne pločevine privarjena s polno nosilnostjo. Sočelni montažni vari se izdelajo kot polno penetrirani v vari. Vari v skladu z WPQR postopki izvajalca in WPS zapisi, ki morajo biti predloženi odgovornemu projektantu v potrditev. Kvaliteta zvarov v skladu s SIST EN 1090-2, EXC3,tolerance: B+ (EN 1090-2, ISO 5817), površina v skladu s P3 PO ISO 8501-3. Priprava zvarov po EN ISO 9692-A IN EN ISO 9692-2.
- ostre robove pločevin in profilov se pobrusi v radiju R=3 mm oz. v skladu z navodili proizvajalca antikorozijskega premaza.
- standardni valjani profili: S355J2 PO SIST EN 10025
- splošne vijačne zveze v skladu s SIST EN ISO 4014, SIST EN ISO 4032 IN SIST EN ISO 7089, TER SIST EN 15048-1, kvalitete 8.8. Morebitni montažni spoji se izvedejo v prednapeti varianti, po SIST EN 14399-1 in EN 14399-4, kvaliteta 10.9. Uporabiti je potrebno čiste in certificirane sklope, z navedenimi karakteristikami (material, torni koeficient), v skladu s potrjeno delavniško dokumentacijo.
- vse cevi je potrebno na izrezih zapreti s pločevino debeline 3mm.

Antikorozijska in požarna zaščita se izdela v skladu s tehničnimi specifikacijami proizvajalca antikorozijskega premaza in v skladu z elaboratom antikorozijske zaščite, ter študije požarne varnosti. Upoštevati je potrebno vse veljavne predpise in standarde. Konstrukcija se barva po izbiri projektanta.

Povzetek:
- zahtevana kategorija zaščite po SIST EN ISO 12944-5, TABELA A.4: C5-M
- zahtevana trajnost v skladu s SIST EN ISO 12944-5, TABELA A.4: RAZRED H

01	Dopolnjeno po recenziji	oktober 2023	Lepej
sprememba	opis spremembe	datum	podpis

naročnik/investitor:
REPUBLIKA SLOVENIJA
MINISTRSTVO ZA INFRASTRUKTURO
DIREKCIJA RS ZA INFRASTRUKTURO

cesta/lokacija:
GLAVNA ŽELEZNIŠKA PROGA ŠT. 30
ZIDAN MOST - ŠENTILJ - D.M.

projektant:
KO-BIRO d.o.o.
Minska ulica 32
2000 Maribor
tel.: 02 22 82 391
e-mail: info@ko-biro.si
IZS 0446

odsek/ objekt:
Med odjavnico Dolga Gora (552+875,68) in postajo Poljčane (561+235,63)
GRADNJA NOVEGA ŽELEZNIŠKEGA POSTAJALIŠČA ZBELOVO

projektant načrta:
KO-BIRO d.o.o.
Minska ulica 32
2000 Maribor
tel.: 02 22 82 391
e-mail: info@ko-biro.si
IZS 0446

vrsta projekta:	IzN	št. projekta:	1340
št. načrta:	1340/POD	datum:	april 2023
vrsta načrta:	2 Načrti s področja gradbeništva 0/2/1 - Načrt podhoda z nadstrešnicami		

	ime in priimek		id. številka
vodja projektiranja:	Jure RASPOR	univ.dipl.inž.grad.	G-4076
vodja načrta:	Aljoša KLOBUČAR	univ.dipl.inž.grad.	G-2758
sodelavec načrta:	Tadej Lepej, dipl.inz.grad.		

vsebina/ naslov risbe:
OPREMA
Drzaji za roke - stopnišča podhod

merilo:	1:50,5	št. lista:	05 - 01

št. odseka:	arh. št.:	faza/objekt:	šifra risbe:
ZG3000	0336.00	007.2164	G.251

prostor za črtno kodo:

Vse pravice pridržane. Projektna dokumentacija je last podjetja KO-BIRO d.o.o., ki je lastnik avtorskih pravic. Prepovedana je vsakršna javna raba, kopiranje ali druge oblike posnemanja celotne vsebine ali posameznih delov projektne dokumentacije, brez predhodnega pisnega soglasja podjetja KO-BIRO d.o.o..

V/Š = 594 / 841 (0.50m2)

Allplan 2022

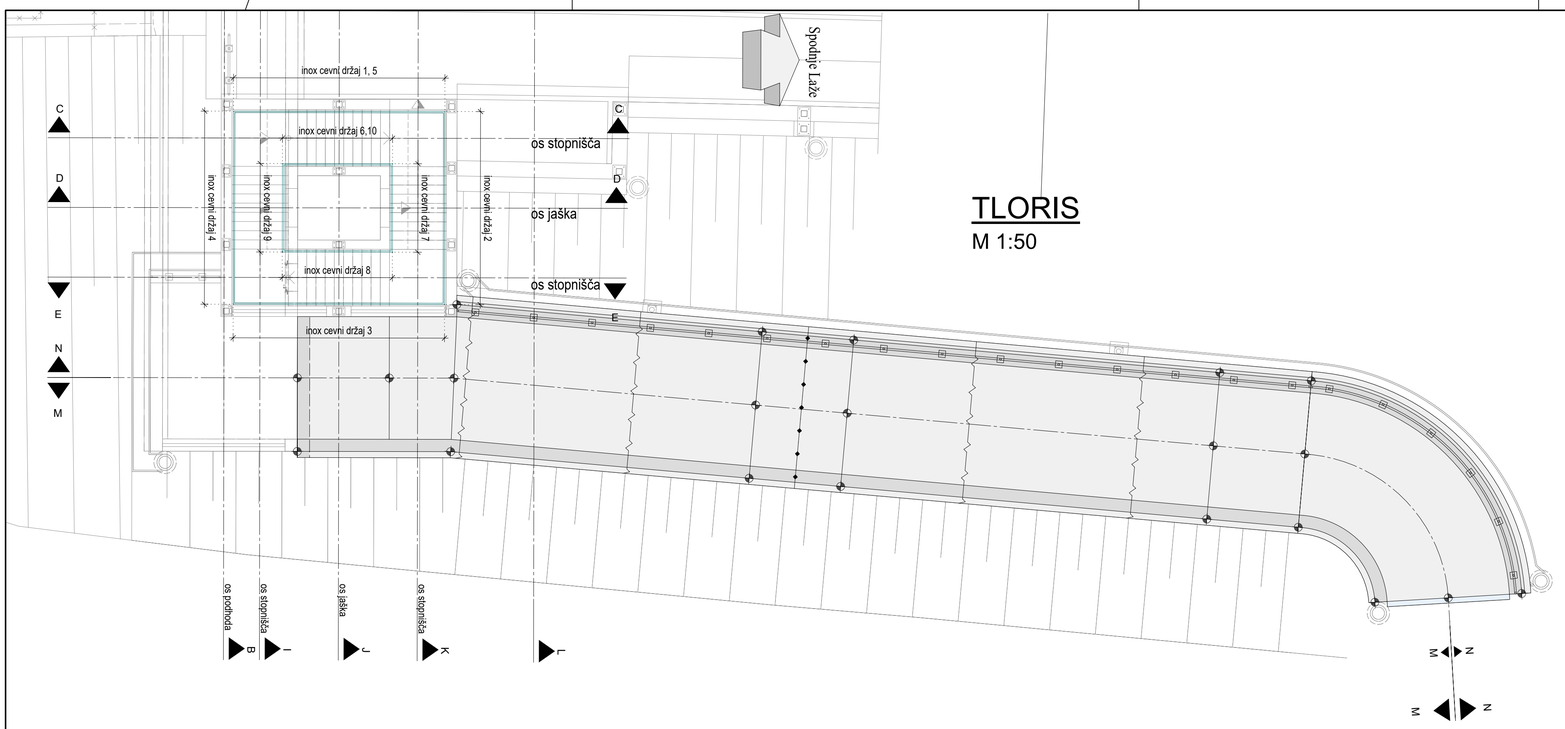

TLORIS
M 1:50

REZ 1-1
M 1:5

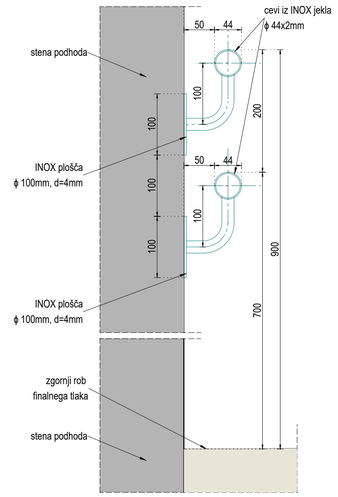

DETAJL A
M 1:5

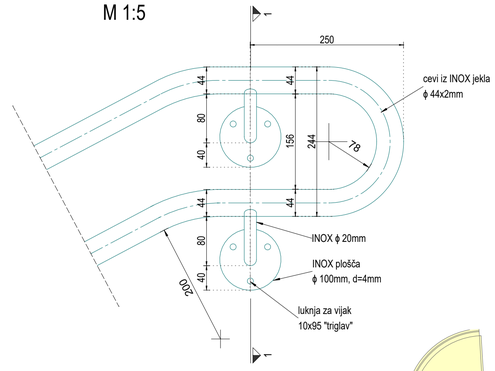

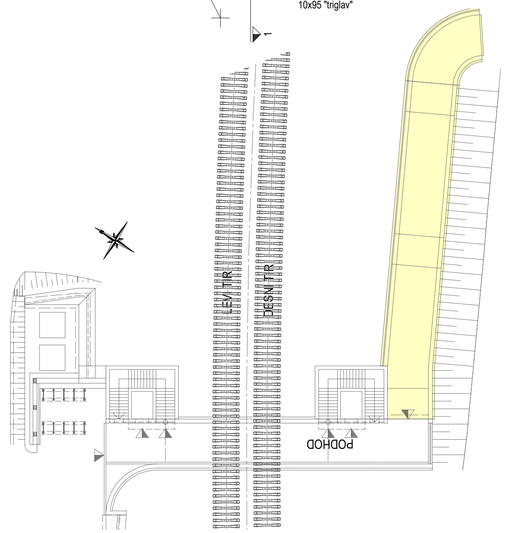

PREREZ N-N
M 1:50

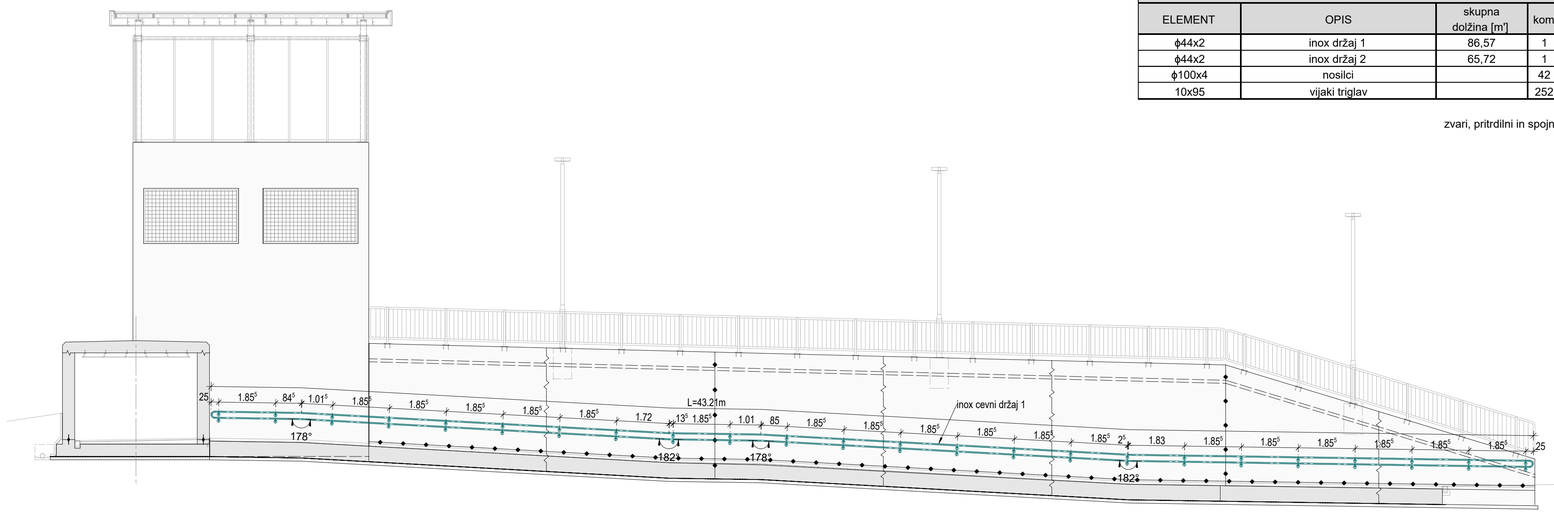

INOX DRŽALA - DOSTOPNA RAMPA					
ELEMENT	OPIS	skupna dolžina [m']	kom	masa na EM [kg/m']	skupna masa [kg]
ϕ44x2	inox držaj 1	86,57	1	2,40	207,77
ϕ44x2	inox držaj 2	65,72	1	2,40	157,73
ϕ100x4	nosilci		42	1,60	67,20
10x95	vijaki triglav		252		
				skupaj:	**432,70**
				zvari, pritrdilni in spojni material +10%:	**43,27**
				skupna masa:	**475,97**

PREREZ M-M
M 1:50

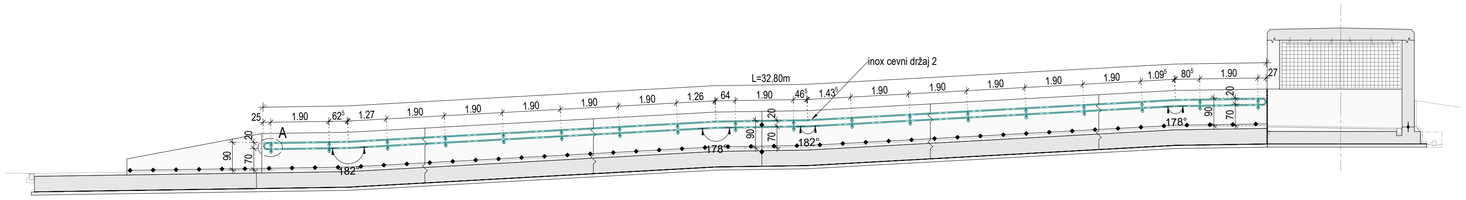

JEKLO OPISI

- jeklene konstrukcije je potrebno izdelati, sestaviti in montirati v skladu s SIST EN 1090-2, razred izdelave EXC3.
- pred izdelavo jeklene konstrukcije je potrebno preveriti tehnično poročilo.
- vse mere je pred začetkom del potrebno preveriti in uskladiti z drugimi načrti ter dejanskimi merami na terenu.
- pred izdelavo jeklene konstrukcije je potrebno izdelati geodetski posnetek betonske konstrukcije, sidra je potrebno vgraditi s pomočjo kalibrirnih pločevin, točno, pod nadzorom inženirja geodetske stroke.
- podkonstrukcije nenosilnih elementov in priključnih elementov opreme je potrebno uskladiti z izbranimi dobavitelji.
- upoštevati je potrebno zahteve v PZI projektih ter kasnejše dogovore, ki so jih potrdili odgovorni projektanti.
- pritrditvene elemente tehnične opreme in potrebne izvrtine v jeklenih konstrukcijah oz. dodatne nosilne elemente je potrebno uskladiti z dobaviteljem tehnične opreme in upoštevati pri izdelavi delavniških načrtov.
- zvari, ki niso posebej označeni v risbah, se izdelajo kot polno nosilni v vari ali polno nosilni kotni vari amin=0,6 x t ter enostranski kotni vari (votli profili) amin=1,15 x t. Profili med seboj in pločevine v vijačenih spojih se varijo s polno penetriranimi zvari, tako da zvari ne omejujejo prostora za vijake. Sidra morajo biti na sidrne pločevine privarjena s polno nosilnostjo. Sočelni montažni vari se izdelajo kot polno penetrirani v vari. Vari v skladu z WPQR postopki izvajalca in WPS zapisi, ki morajo biti predloženi odgovornemu projektantu v potrditev. Kvaliteta zvarov v skladu s SIST EN 1090-2, EXC3,tolerance: B+ (EN 1090-2, ISO 5817), površina v skladu s P3 PO ISO 8501-3. Priprava zvarov po EN ISO 9692-A IN EN ISO 9692-2.
- ostre robove pločevin in profilov se pobrusi v radiju R=3 mm oz. v skladu z navodili proizvajalca antikorozijskega premaza.
- standardni valjani profili: S355J2 PO SIST EN 10025
- splošne vijačne zveze v skladu s SIST EN ISO 4014, SIST EN ISO 4032 IN SIST EN ISO 7089, TER SIST EN 15048-1, kvalitete 8.8. Morebitni montažni spoji se izvedejo v prednapeti varianti, po SIST EN 14399-1 in EN 14399-4, kvaliteta 10.9. Uporabiti je potrebno čiste in certificirane sklope, z navedenimi karakteristikami (material, torni koeficient), v skladu s potrjeno delavniško dokumentacijo.
- vse cevi je potrebno na izrezih zapreti s pločevino debeline 3mm.

Antikorozijska in požarna zaščita se izdela v skladu s tehničnimi specifikacijami proizvajalca antikorozijskega premaza in v skladu z elaboratom antikorozijske zaščite, ter študije požarne varnosti. Upoštevati je potrebno vse veljavne predpise in standarde. Konstrukcija se barva po izbiri projektanta.

Povzetek:
- zahtevana kategorija zaščite po SIST EN ISO 12944-5, TABELA A.4: C5-M
- zahtevana trajnost v skladu s SIST EN ISO 12944-5, TABELA A.4: RAZRED H

spremeba	opis spremembe	datum	podpis
01	Dopoljeno po recenziji	oktober 2023	Lepej

naročnik/investitor:
REPUBLIKA SLOVENIJA
MINISTRSTVO ZA INFRASTRUKTURO
DIREKCIJA RS ZA INFRASTRUKTURO

cesta/lokacija:
GLAVNA ŽELEZNIŠKA PROGA ŠT. 30
ZIDAN MOST - ŠENTILJ - D.M.

projektant:
KO-BIRO d.o.o.
Minska ulica 32
2000 Maribor
tel.: 02 22 82 391
e-mail: info@ko-biro.si
IZS 0446

odsek/ objekt:
Med odjavnico Dolga Gora (552+875,68) in postajo Poljčane (561+235,63)
GRADNJA NOVEGA ŽELEZNIŠKEGA POSTAJALIŠČA ZBELOVO

projektant načrta:
KO-BIRO d.o.o.
Minska ulica 32
2000 Maribor
tel.: 02 22 82 391
e-mail: info@ko-biro.si
IZS 0446

vrsta projekta: IzN | št. projekta: 1340
št. načrta: 1340/POD | datum: april 2023
vrsta načrta: 2 Načrti s področja gradbeništva
0/2/1 - Načrt podhoda z nadstrešnicami

	ime in priimek		id. številka
vodja projektiranja:	Jure RASPOR	univ.dipl.inž.grad.	G-4076
vodja načrta:	Aljoša KLOBUČAR	univ.dipl.inž.grad.	G-2758
sodelavec načrta:	Tadej Lepej, dipl.inz.grad.		

vsebina/ naslov risbe:
OPREMA
Drzaji za roke - dostopna rampa

merilo: 1:50,5 | št. lista: 05 - 02

št. odseka:	arh. št.:	faza/objekt:	šifra risbe:
ZG3000	0336.00	007.2164	G.251

prostor za črtno kodo:

Vse pravice pridržane. Projektna dokumentacija je last podjetja KO-BIRO d.o.o., ki je lastnik avtorskih pravic. Prepovedana je vsakršna javna raba, kopiranje ali druge oblike posnemanja celotne vsebine ali posameznih delov projektne dokumentacije, brez predhodnega pisnega soglasja podjetja KO-BIRO d.o.o..

V/Š = 594 / 841 (0.50m2) Allplan 2022

KARAKTERISTIČNI PREČNI PREREZ

Zaščitna mreža -1; M 1:5

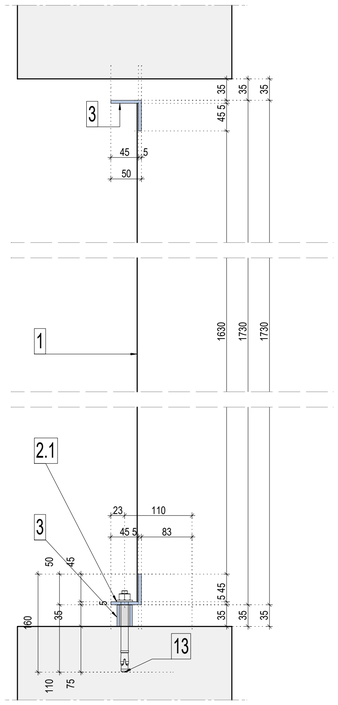

POGLED

Zaščitna mreža -1; M 1:5

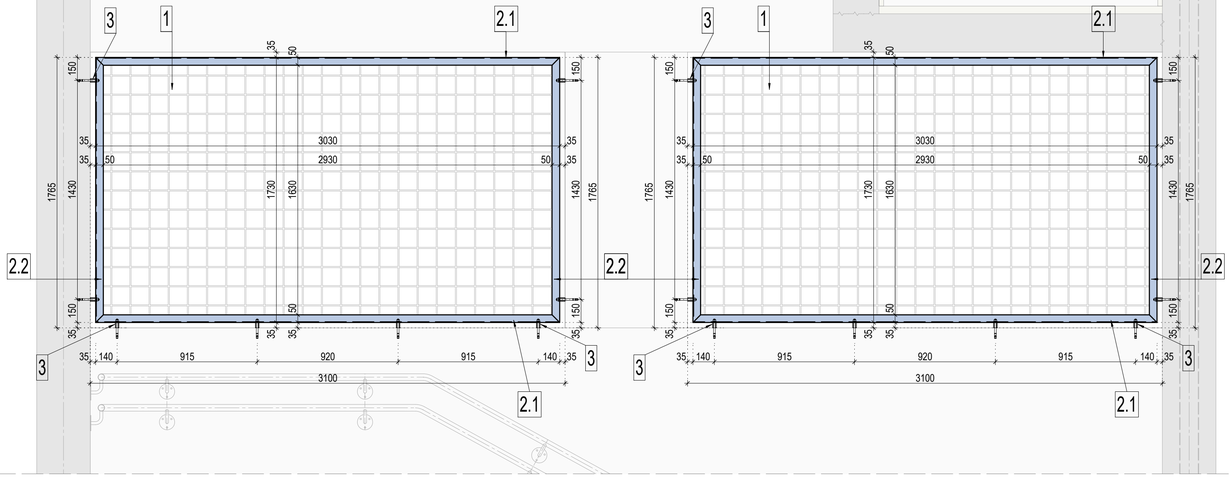

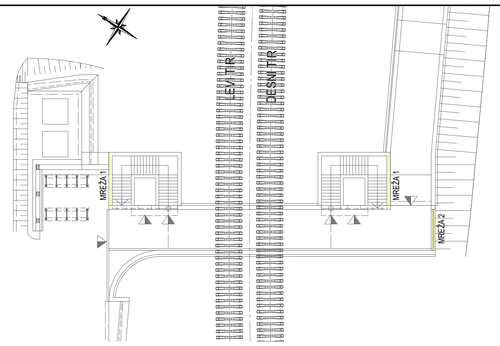

POGLED

Zaščitna mreža -1; M 1:5

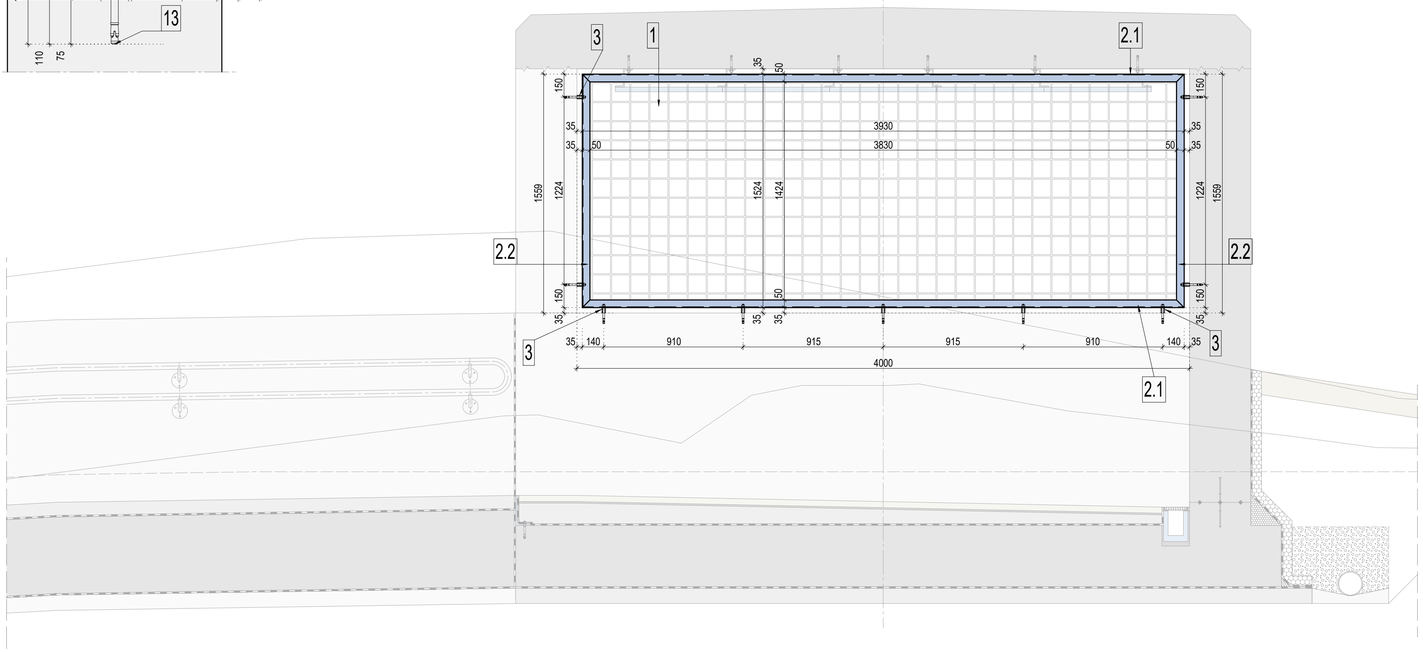

KARAKTERISTIČNI PREČNI PREREZ

Zaščitna mreža -2; M 1:5

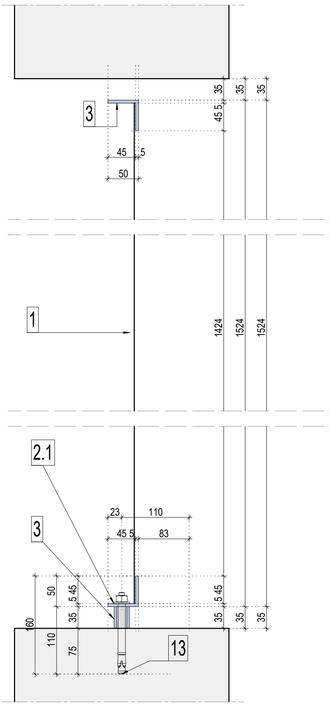

Opomba

- specifikaciji za mrežo 1 in 2 velja samo za eden element!
- na južni in severni strani stopnišča imamo 4 kom - mreža 1
- na podhodu severna stran imamo 1 kom - mreža 2

JEKLO OPISI

- jeklene konstrukcije je potrebno izdelati, sestaviti in montirati v skladu s SIST EN 1090-2, razred izdelave EXC3.
- pred izdelavo jeklene konstrukcije je potrebno preveriti tehnično poročilo.
- vse mere je pred začetkom del potrebno preveriti in uskladiti z drugimi načrti ter dejanskimi merami na terenu.
- pred izdelavo jeklene konstrukcije je potrebno izdelati geodetski posnetek betonske konstrukcije, sidra je potrebno vgraditi s pomočjo kalibrirnih pločevin, točno, pod nadzorom inženirja geodetske stroke.
- podkonstrukcije nenosilnih elementov in priključnih elementov opreme je potrebno uskladiti z izbranimi dobavitelji.
- upoštevati je potrebno zahteve v PZI projektih ter kasnejše dogovore, ki so jih potrdili odgovorni projektanti.
- pritrditvene elemente tehnične opreme in potrebne izvrtine v jeklenih konstrukcijah oz. dodatne nosilne elemente je potrebno uskladiti z dobaviteljem tehnične opreme in upoštevati pri izdelavi delavniških načrtov.
- zvari, ki niso posebej označeni v risbah, se izdelajo kot polno nosilni v vari ali polno nosilni kotni vari amin=0,6 x t ter enostranski kotni vari (votli profili) amin=1,15 x t. Profili med seboj in pločevine v vijačenih spojih se varijo s polno penetriranimi zvari, tako da zvari ne omejujejo prostora za vijake. Sidra morajo biti na sidrne pločevine privarjena s polno nosilnostjo. Sočelni montažni vari se izdelajo kot polno penetrirani v vari. Vari v skladu z WPQR postopki izvajalca in WPS zapisi, ki morajo biti predloženi odgovornemu projektantu v potrditev. Kvaliteta zvarov v skladu s SIST EN 1090-2, EXC3,tolerance: B+ (EN 1090-2, ISO 5817), površina v skladu s P3 PO ISO 8501-3. Priprava zvarov po EN ISO 9692-A IN EN ISO 9692-2
- ostre robove pločevin in profilov se pobrusi v radiju R=3 mm oz. v skladu z navodili proizvajalca antikorozijskega premaza.
- standardni valjani profili: S355J2 PO SIST EN 10025
- splošne vijačne zveze v skladu s SIST EN ISO 4014, SIST EN ISO 4032 IN SIST EN ISO 7089, TER SIST EN 15048-1, kvalitete 8.8. Morebitni montažni spoji se izvedejo v prednapeti varianti, po SIST EN 14399-1 in EN 14399-4, kvaliteta 10.9. Uporabiti je potrebno čiste in certificirane sklope, z navedenimi karakteristikami (material, torni koeficient), v skladu s potrjeno delavniško dokumentacijo.
- vse cevi je potrebno na izrezih zapreti s pločevino debeline 3mm.

Antikorozijska in požarna zaščita se izdela v skladu s tehničnimi specifikacijami proizvajalca antikorozijskega premaza in v skladu z elaboratom antikorozijske zaščite, ter študije požarne varnosti. Upoštevati je potrebno vse veljavne predpise in standarde. Konstrukcija se barva po izbiri projektanta.

Povzetek:
- zahtevana kategorija zaščite po SIST EN ISO 12944-5, TABELA A.4: C5-M
- zahtevana trajnost v skladu s SIST EN ISO 12944-5, TABELA A.4: RAZRED H

01	Dopoljeno po recenziji	oktober 2023	Lepej
sprememba	opis spremembe	datum	podpis

SPECIFIKACIJA ZAŠČITNE MREŽE - 1					
ELEMENT	OPIS	dolžina/dimenzije [m']	A [m2]	kom	skupna masa [kg]
1	ZAŠČITNA MREŽA Ø2 mm Z OKENCI 15/15 mm PRIVARJENA NA OKVIR		4,80	2	31,58
2.1	KOTNIK 50/50/5 mm	3,030		2	57,09
2.2	KOTNIK 50/50/5 mm	1,730		2	32,59
3	C1 - CEV Ø25/4 mm	0,035		8	0,66
4	MEHANSKO SIDRO M12, L = 135 mm NERJAVEČE JEKLO A4			8	
				skupaj:	**121,92**
				zvari, pritrdilni in spojni material +10%:	**12,19**
				skupna masa:	**134,11**

SPECIFIKACIJA ZAŠČITNE MREŽE - 2					
ELEMENT	OPIS	dolžina/dimenzije [m']	A [m2]	kom	skupna masa [kg]
1	ZAŠČITNA MREŽA Ø2 mm Z OKENCI 15/15 mm PRIVARJENA NA OKVIR		5,45	2	35,86
2.1	KOTNIK 50/50/5 mm	3,930		2	74,04
2.2	KOTNIK 50/50/5 mm	1,520		2	28,64
3	C1 - CEV Ø25/4 mm	0,035		9	0,74
4	MEHANSKO SIDRO M12, L = 135 mm NERJAVEČE JEKLO A4			9	
				skupaj:	**139,28**
				zvari, pritrdilni in spojni material +10%:	**13,93**
				skupna masa:	**153,21**

naročnik/investitor:
REPUBLIKA SLOVENIJA
MINISTRSTVO ZA INFRASTRUKTURO
DIREKCIJA RS ZA INFRASTRUKTURO

cesta/lokacija:
GLAVNA ŽELEZNIŠKA PROGA ŠT. 30
ZIDAN MOST - ŠENTILJ - D.M.

projektant:
KO BIRO
KO-BIRO d.o.o.
Minska ulica 32
2000 Maribor
tel.: 02 22 82 391
e-mail: info@ko-biro.si
IZS 0446

odsek/ objekt:
Med odjavnico Dolga Gora (552+875,68) in postajo Poljčane (561+235,63)
GRADNJA NOVEGA ŽELEZNIŠKEGA POSTAJALIŠČA ZBELOVO

projektant načrta:
KO BIRO
KO-BIRO d.o.o.
Minska ulica 32
2000 Maribor
tel.: 02 22 82 391
e-mail: info@ko-biro.si
IZS 0446

vrsta projekta: IzN | št. projekta: 1340
št. načrta: 1340/POD | datum: april 2023
vrsta načrta: 2 Načrti s področja gradbeništva
0/2/1 - Načrt podhoda z nadstrešnicami

	ime in priimek		id. številka
vodja projektiranja:	Jure RASPOR	univ.dipl.inž.grad.	G-4076
vodja načrta:	Aljoša KLOBUČAR	univ.dipl.inž.grad.	G-2758
sodelavec načrta:	Tadej Lepej, dipl.inz.grad.		

vsebina/ naslov risbe:
OPREMA
Zaščitne mreže - podhod

merilo: 1:50,5 | št. lista: 05 - 03

št. odseka:	arh. št.:	faza/objekt:	šifra risbe:
ZG3000	0336.00	007.2164	G.251

prostor za črtno kodo:

Vse pravice pridržane. Projektna dokumentacija je last podjetja KO-BIRO d.o.o., ki je lastnik avtorskih pravic. Prepovedana je vsakršna javna raba, kopiranje ali druge oblike posnemavanja celotne vsebine ali posameznih delov projektne dokumentacije, brez predhodnega pisnega soglasja podjetja KO-BIRO d.o.o..

SEGMENT A

SHEMA ELEMENTOV

Pogled M 1:50

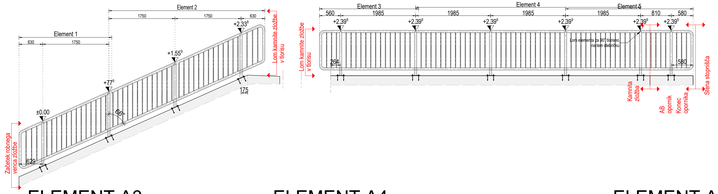

ELEMENT A1

Pogled M 1:25

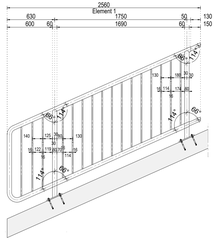

ELEMENT A2

Pogled M 1:25

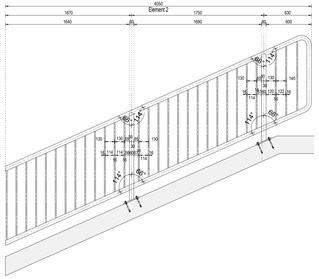

ELEMENT A3

Pogled M 1:25

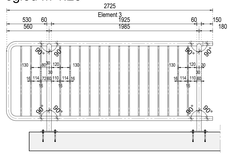

ELEMENT A4

Pogled M 1:25

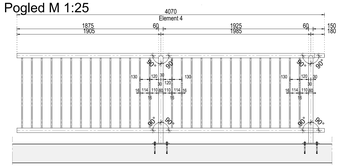

ELEMENT A5

Pogled M 1:25

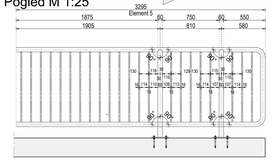

Tloris M 1:25

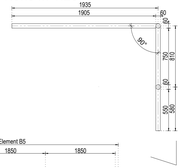

OPOMBA:
RAZPOREDITEV STEBRIČKOV OGRAJE-GLEJ NAČRT DISPOZICIJE OPREME OBJEKTA
-vsi elementi ograje so iz jekla S235 JR, fy=235 MPa
-posamezni ograjni elementi se izdelajo v obratu, kjer se izvede protikorozijska zaščita z vročim cinkanjem v deb. min 85 µm
-naknadno vrtanje, brušenje, varjenje ni dovoljeno
-pred izdelavo ograje je potrebno preveriti vse mere na mestu samem in jih uskladiti z odgovornim projektantom
-mehanska sidra morajo biti odporna na kloride, nerjavna A4

OPOMBA:
ZA DETAJLE PRITRJEVANJA ELEMENTOV NA PODLAGO IN SESTAVLJANJA GLEJ LIST **DETAJLI OGRAJE**

SEGMENT B

SHEMA ELEMENTOV

Pogled M 1:50

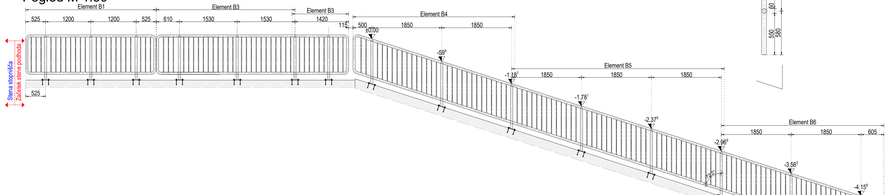

ELEMENT B1

Pogled M 1:25

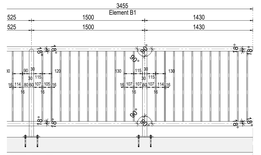

ELEMENT B2

Pogled M 1:25

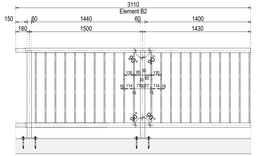

ELEMENT B3

Pogled M 1:25

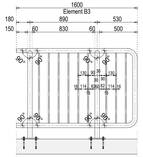

ELEMENT B3

Pogled M 1:25

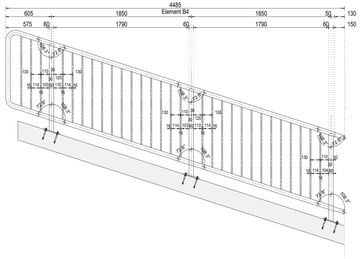

ELEMENT B4

Pogled M 1:25

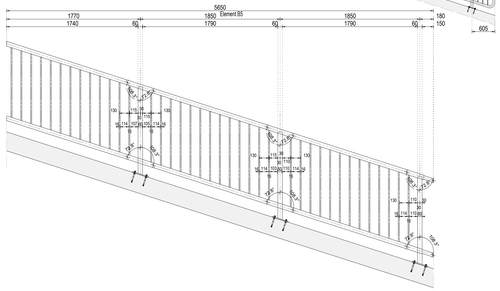

ELEMENT B5

Pogled M 1:25

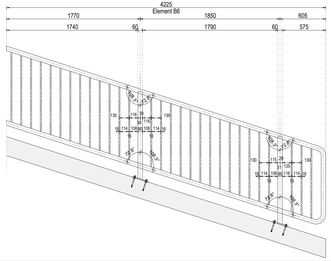

LEGENDA SEGMENTOV OGRAJ

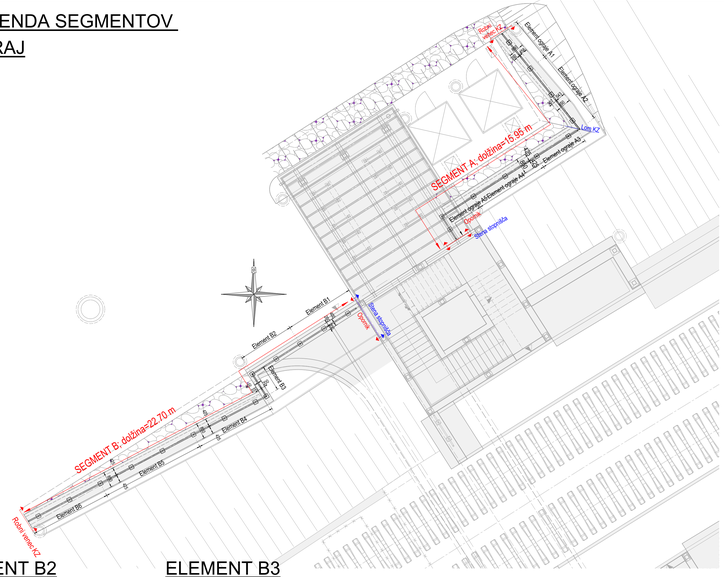

SEGMENT A

IZRAČUN MASE IN DOLŽINE OGRAJE

Izračun teže tekočega metra ograje

Element	Prerez		kom	m1	teža
Stebrički	F60,3/5	mm	14,0	16,8	114,6
Zgornja pasnica	F60,3/4	mm	-	22,7	126,1
Spodnja pasnica	F60,3/4	mm	-	22,7	126,1
Polnila	F16	mm	154	143,13	225,9
Ploščica 220/220/12	220/220/12	mm	14,0	-	63,4
Teža ograje na tekoči meter			**28,9 kg/m**		

Elementi cevne ograje

Element	Dolžina (m)	kom
Element 1	2,56	1
Element 2	4,05	1
Element 3	2,725	1
Element 4	4,07	1
Element 5	3,295	1
Skupna dolžina ograje (m)	**16,7**	
Skupna masa ograje (kg)	**482,26**	

SEGMENT B

IZRAČUN MASE IN DOLŽINE OGRAJE

Izračun teže tekočega metra ograje

Element	Prerez		kom	m1	teža
Stebrički	F60,3/5	mm	14,0	16,8	114,6
Zgornja pasnica	F60,3/4	mm	-	22,7	126,1
Spodnja pasnica	F60,3/4	mm	-	22,7	126,1
Polnila	F16	mm	154	143,13	225,9
Ploščica 220/220/12	220/220/12	mm	14,0	-	63,4
Teža ograje na tekoči meter			**28,9 kg/m**		

Elementi cevne ograje

Element	Dolžina (m)	kom
Element 1	3,45	1
Element 2	2,32	1
Element 3	2,87	1
Element 4	4,485	1
Element 5	5,65	1
Element 6	4,225	1
Skupna dolžina ograje (m)	**23**	
Skupna masa ograje (kg)	**664,19**	

PODATKI O MATERIALIH

BETON

LASTNOSTI BETONA V SKLADU S SIST EN 206-1:2003, SIST EN 1536:2008, SIST EN 12670:2010 IN SIST EN 12670:2010/A1:2013, LASTNOSTI JEKLA V SKLADU S SIST EN 10080:2005

Konstrukcijski element	Min.tlačna trdnost f_{ck}	Trdnostni razred	Izpostavitev okolja	Maksimalna vrednost razmerja med vodo in cementom	Minimalna vsebnost cementa	Vrsta betona	Izvedba konstrukcijskega elementa	Mejne vrednosti za sestavo betona: Max. delež alnega	Mejne vrednosti za sestavo betona: Max. premer zrna	Mejne vrednosti za sestavo betona: Min. vsebnost zraka	JEKLO: Tipov jekla	JEKLO: Tipov jekla	Zaščitni sloj: Min. debelina	Zaščitni sloj: Min. premer
PASOVNI TEMELJI ZIDU	C25/30	XC4	PV-II	D32	S4	VB-I	NARAVNA BETON	B500,B	5,0	5,0	5,0	5,0	5,0	5,0
STENA ZIDU NA KRILO	C30/37	XF2,XD1	PV-II	D32	S4	VB-II	NARAVNA BETON	B500,B	5,0	5,0	5,0	5,0	5,0	5,0
PODLOŽNI IN PUSTI BETON	C12/15	X0	-	D16	S1	-	NERAVNAN BETON	-	-	-	-	-	-	-

Uporabljaj se betoni dosledno iz PVC ali vakuumskega betona. Dosledno, ki se iz vakuumskega betona ali betona na sonaja uveljavual ustrezna, obdelajo morajo biti na standarde, zagotavljati morajo min. tlačno trdnost do 700 MPa, posebej morajo biti namenjeni za strukturni in vidni beton, izpolnjevati morajo zahteve za beton in armiran beton po SIST EN 206-1:2003 in protipožarjene zvajajoce SIST EN 1991-1-2 in DIN 4231. Imeti morajo tudi enak razširjenostni koeficient kot beton.

KONSTRUKCIJSKO JEKLO

LASTNOSTI I.PROFILA V SIST EN 10025, SIST EN 10210 IN SIST EN 10219, ZŽELEZA IN V SKLADU S SIST EN 1090-2

Konstrukcijski element	Vrsta jekla	Razred zaščite pred korozijo	Način zaščite pred korozijo	Ostalo
VAROVALNE OGRAJE ZA PEŠCE	S 235 JR +Z	C9	vročo cinkano min. 85 µm	izpolnijev jeklarsh delov

Antikorozijska zaščita z vročim cinkanjem se izvede na gotovih elementih, Nakopačno vrtanje, rezanje, brušenje, poškanje, varjenje, ... in dovoljeno! Spojna sredstva morajo biti nerjavna in izdelana iz enakega spoja. Izdelavo in montažo jeklarsh delov izvesti v skladu s SIST EN 1090-2, razred izdelave je EXC2 za ograje.

SPLOŠNA NAVODILA GRADNJE

VSI BETONSKI ROBOVI PODNETI MIN. 1,5/1,5 cm. RAŽEN KADAR SPECIFICIRANO DRUGAČE.
BETONSKI ŠUM V POKVIDU IN NA RAMPAH METLIČEN Z PREČNI SMER.
DELOVNI ŠTIKI IN DILATACIJSKI ŠTIKI TEMELJEN S TEMNILNIMI TRAKI, PREBOJI ZARADI OPAŽEVANJA SE ZATEBNIJO PO OSSTRANITVI OPAŽA.
JEKLENA ARMATURA POZNOSA POVEZANA S TOČKOVNIM IN PREKLOPNIM VARJENJEM ZA ZAGOTOVITEV KATODNE ZAŠČITE OBJEKTA.
GLEJ TUDI OSTALE NAČRTE V PROJEKTU.

01	Dopolnjeno po recenziji	oktober 2023	Lepej
spremenba	opis spremembe	datum	podpis

naročnik/investitor: REPUBLIKA SLOVENIJA, MINISTRSTVO ZA INFRASTRUKTURO, DIREKCIJA RS ZA INFRASTRUKTURO

podjetje/avtor: KO-BIRO d.o.o., Mirnska cesta 32, 8000 Novo mesto, tel.: +(0)7 32 92 091, e-mail: info@ko-biro.si, CS Gradi

predmet: GLAVNA ŽELEZNIŠKA PROGA Š. 30 ZIDAN MOST - ŠENTILJ - D.M.

projektant: KO-BIRO d.o.o., Mirnska cesta 32, 8000 Novo mesto, tel.: +(0)7 32 92 091, e-mail: info@ko-biro.si, CS Gradi

naziv projekta: Med odjavnico Dolga Gora (552+875,68) in postajo Poljčane (561+235,63) GRADNJA NOVEGA ŽELEZNIŠKEGA POSTAJALIŠČA ŽELOVO

projektni načrt: KO-BIRO d.o.o., Mirnska cesta 32, 8000 Novo mesto, tel.: +(0)7 32 92 091, e-mail: info@ko-biro.si, CS Gradi

vrsta projekta: IzN | št. projekta: 1340

št. načrta: 1340/POD | datum: april 2023

vrsta načrta: 2 Načrt s področja gradbeništva 0201 - Načrt podhoda z nadstrešnicami

vodja projektantov	Jure RASPOR, univ. dipl.inž.grad.	št. direktna: G-4076	vsebina načrta / naziv: OPREMA Ograje 1 - podvoz
vodja načrta	Aljoša KLOBUČAR, univ. dipl.inž.grad.	G-2758	
sodelavec/i načrta	Sebastijan Kelc, mag.inž.grad		merilo: 1:50,25 / št. izdaje: 05 - 04
št. arhiviranega načrta: ZG3000	arh. št.: 0336.00	revizijski: 007.2164	šifra risbe: G.251

prostor za šifro kraja:

Vse pravice pridržane. Projektna dokumentacija je last podjetja KO-BIRO d.o.o., ki je lastnik avtorskih pravic. Prepovedana je uporaba izvirna risba, kopiranje ali druga oblika posamezenega celotne vsebine ali posameznih delov projektne dokumentacije, brez predhodnega pisnega soglasja podjetja KO-BIRO d.o.o.

V/Š = 594 / 1364 (0,81m2)

AllplanAllplan 2023

LEGENDA SEGMENTOV OGRAJE

Tloris M 1:50

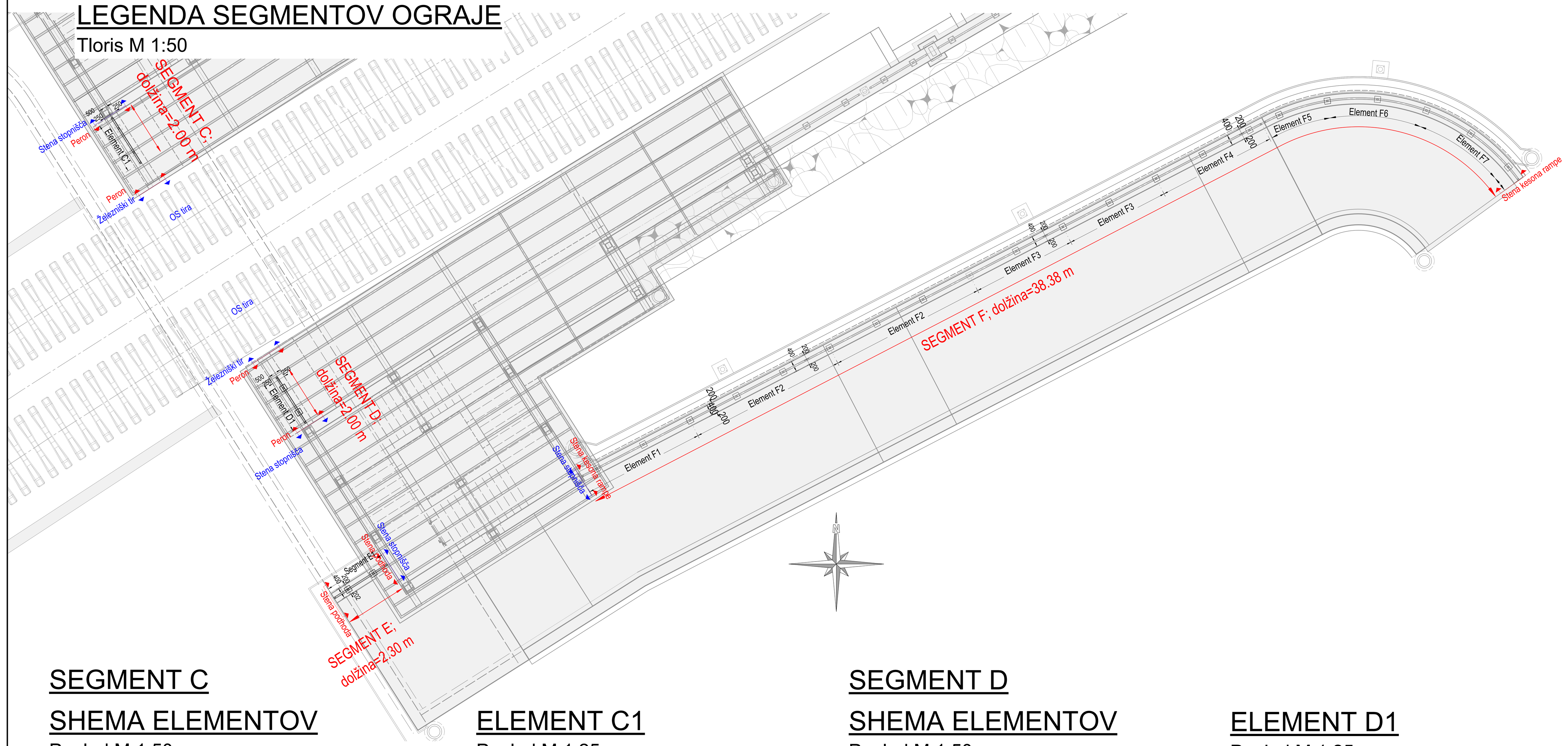

SEGMENT C

IZRAČUN MASE IN DOLŽINE OGRAJE

Izračun teže tekočega metra ograje

Element	Prerez		kom	m1	teža
Stebrički	F60,3/5	mm	2,0	2,4	16,4
Zgornja pasnica	F60,3/4	mm	-	2,0	11,1
Spodnja pasnica	F60,3/4	mm	-	2,0	11,1
Polnila	F16	mm	14	13,01	20,5
Ploščica 220/220/12	220/220/12	mm	2,0	-	9,1
Teža ograje na tekoči meter	**34,1**	**kg/m**			

Elementi cevne ograje

Element	Dolžina (m)	kom
Element C1	2	1
Skupna dolžina ograje (m)	**2**	
Skupna masa ograje (kg)	**68,17**	

SEGMENT D

IZRAČUN MASE IN DOLŽINE OGRAJE

Izračun teže tekočega metra ograje

Element	Prerez		kom	m1	teža
Stebrički	F60,3/5	mm	2,0	2,4	16,4
Zgornja pasnica	F60,3/4	mm	-	2,0	11,1
Spodnja pasnica	F60,3/4	mm	-	2,0	11,1
Polnila	F16	mm	14	13,01	20,5
Ploščica 220/220/12	220/220/12	mm	2,0	-	9,1
Teža ograje na tekoči meter	**34,1**	**kg/m**			

Elementi cevne ograje

Element	Dolžina (m)	kom
Element D1	2	1
Skupna dolžina ograje (m)	**2**	
Skupna masa ograje (kg)	**68,17**	

OPOMBA:
RAZPOREDITEV STEBRIČKOV OGRAJE-GLEJ NAČRT DISPOZICIJE OPREME OBJEKTA
-vsi elementi ograje so iz jekla S235 JR, fy=235 MPa
-posamezni ograjni elementi se izdelajo v obratu, kjer se izvede protikorozijska zaščita z vročim cinkanjem v deb. min 85 μm
-naknadno vrtanje, brušenje, varjenje ni dovoljeno
-pred izdelavo ograje je potrebno preveriti vse mere na mestu samem in jih uskladiti z odgovornim projektantom
-mehanska sidra morajo biti odporna na kloride, nerjavna A4

OPOMBA:
ZA DETAJLE PRITRJEVANJA ELEMENTOV NA PODLAGO IN SESTAVLJANJA GLEJ LIST **DETAJLI OGRAJE**

SEGMENT E

IZRAČUN MASE IN DOLŽINE OGRAJE

Izračun teže tekočega metra ograje

Element	Prerez		kom	m1	teža
Stebrički	F60,3/5	mm	2,0	2,4	16,4
Zgornja pasnica	F60,3/4	mm	-	2,3	12,8
Spodnja pasnica	F60,3/4	mm	-	2,3	12,8
Polnila	F16	mm	14	13,01	20,5
Ploščica 220/220/12	220/220/12	mm	2,0	-	9,1
Teža ograje na tekoči meter	**31,1**	**kg/m**			

Elementi cevne ograje

Element	Dolžina (m)	kom
Element E1	2,3	1
Skupna dolžina ograje (m)	**2,3**	
Skupna masa ograje (kg)	**71,5**	

SEGMENT F

IZRAČUN MASE IN DOLŽINE OGRAJE

Izračun teže tekočega metra ograje

Element	Prerez		kom	m1	teža
Stebrički	F60,3/5	mm	21,0	25,2	171,9
Zgornja pasnica	F60,3/4	mm	-	38,4	212,8
Spodnja pasnica	F60,3/4	mm	-	38,4	212,8
Polnila	F16	mm	281	261,16	412,2
Ploščica 220/220/12	220/220/12	mm	21,0	-	95,1
Teža ograje na tekoči meter	**28,8**	**kg/m**			

Elementi cevne ograje

Element	Dolžina (m)	kom
Element F1	4,62	1
Element F2	5,83	2
Element F3	3,92	2
Element F4	4,26	1
Element F5	2,63	1
Element F6	3,7	1
Element F7	4,21	1
Skupna dolžina ograje (m)	**38,92**	
Skupna masa ograje (kg)	**1121,31**	

SEGMENT C SHEMA ELEMENTOV

Pogled M 1:50

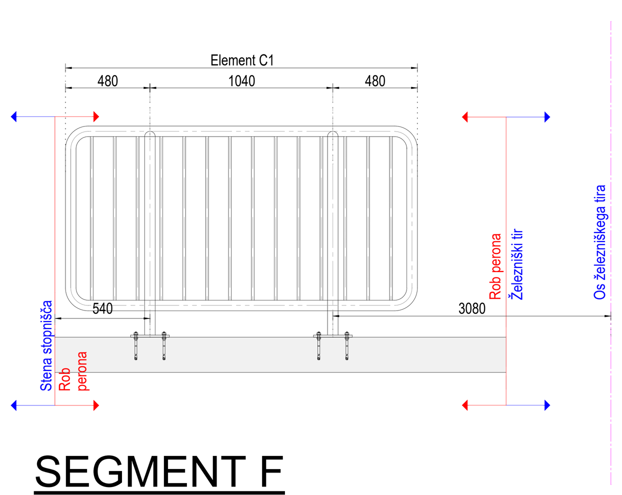

ELEMENT C1

Pogled M 1:25

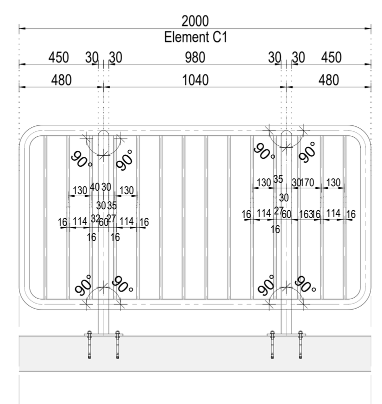

SEGMENT D SHEMA ELEMENTOV

Pogled M 1:50

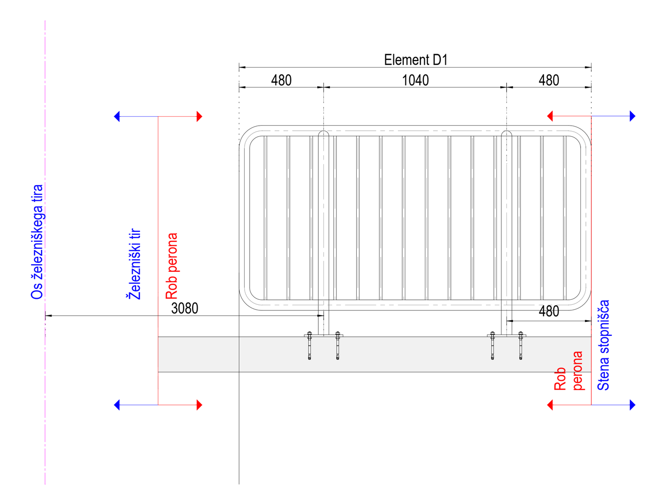

ELEMENT D1

Pogled M 1:25

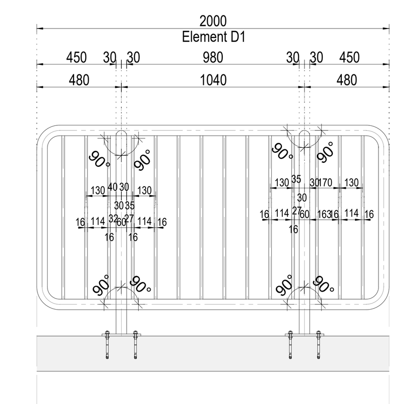

SEGMENT E SHEMA ELEMENTOV

Pogled M 1:25

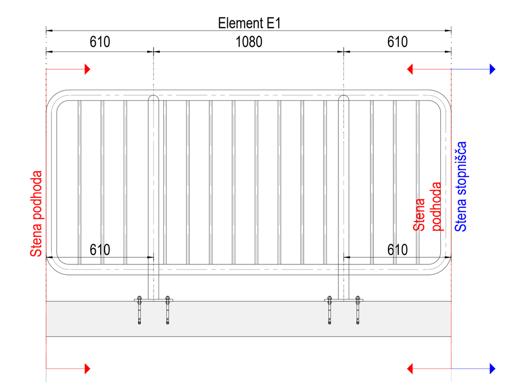

ELEMENT E1

Pogled M 1:25

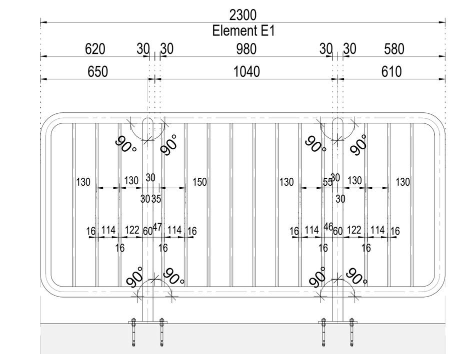

SEGMENT F SHEMA ELEMENTOV

Pogled M 1:50

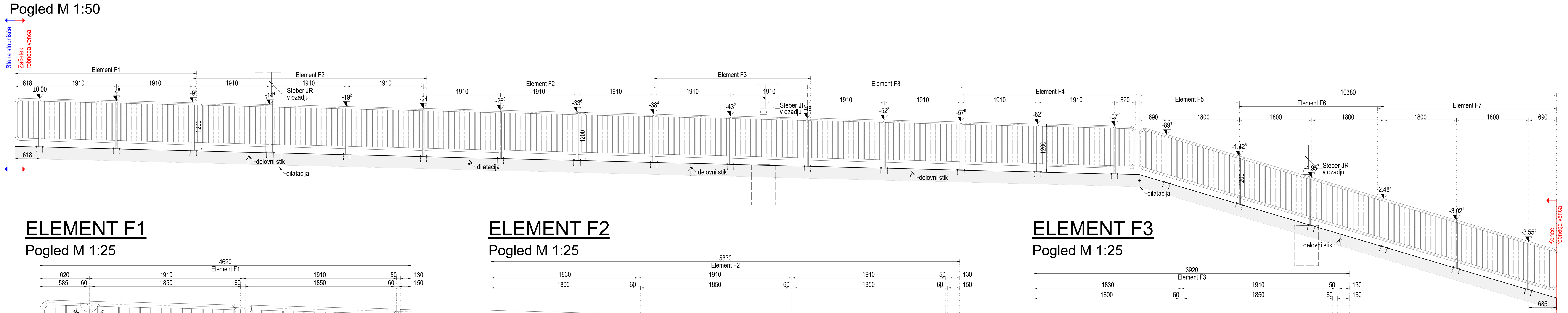

ELEMENT F1

Pogled M 1:25

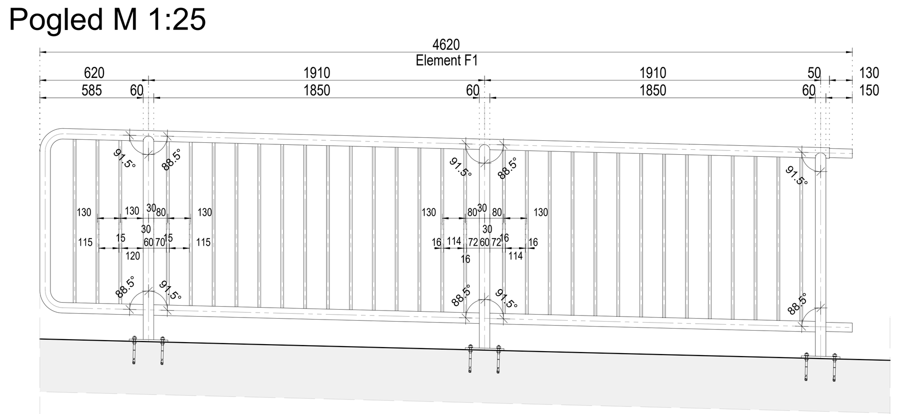

ELEMENT F2

Pogled M 1:25

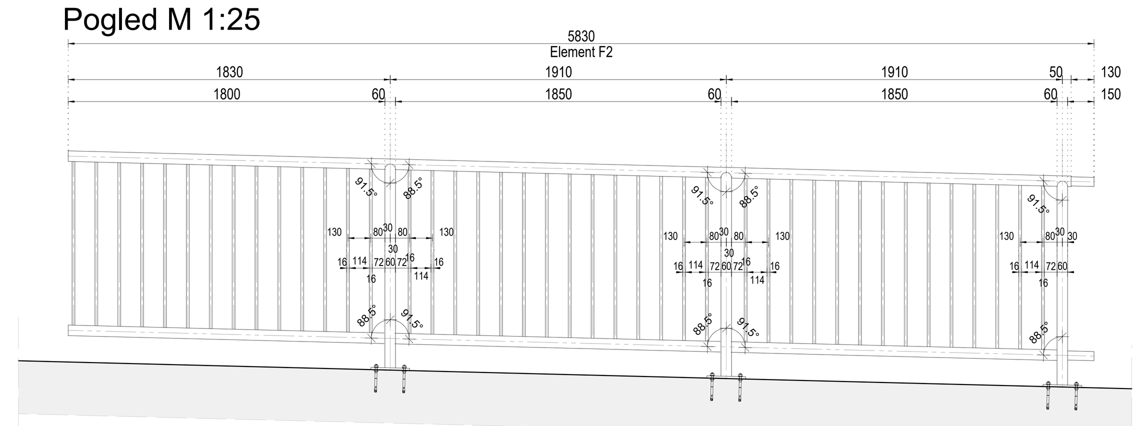

ELEMENT F3

Pogled M 1:25

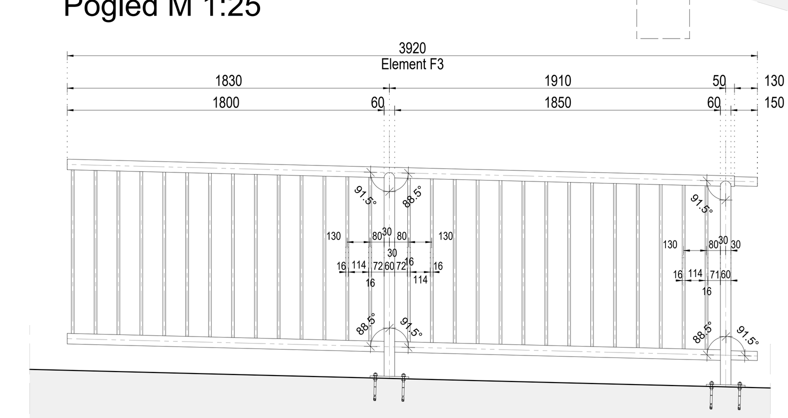

ELEMENT F4

Pogled M 1:25

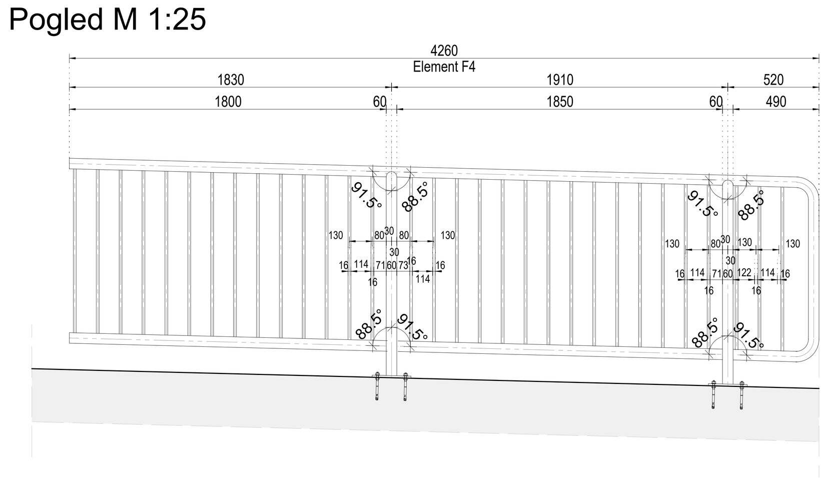

ELEMENT F5

Pogled M 1:25

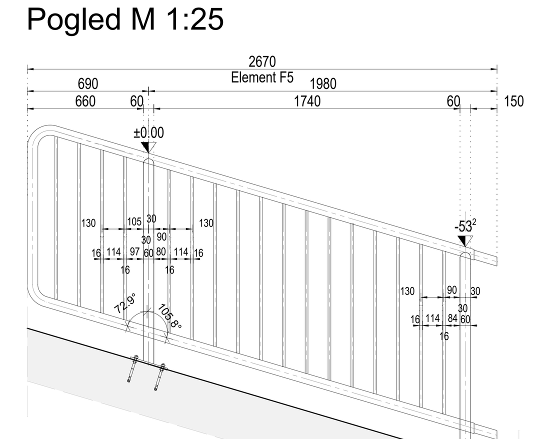

Tloris M 1:25

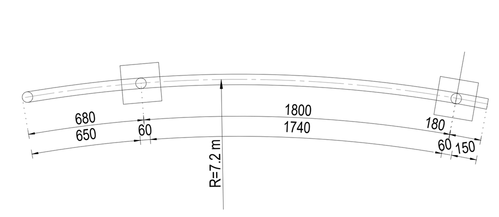

ELEMENT F6

Pogled M 1:25

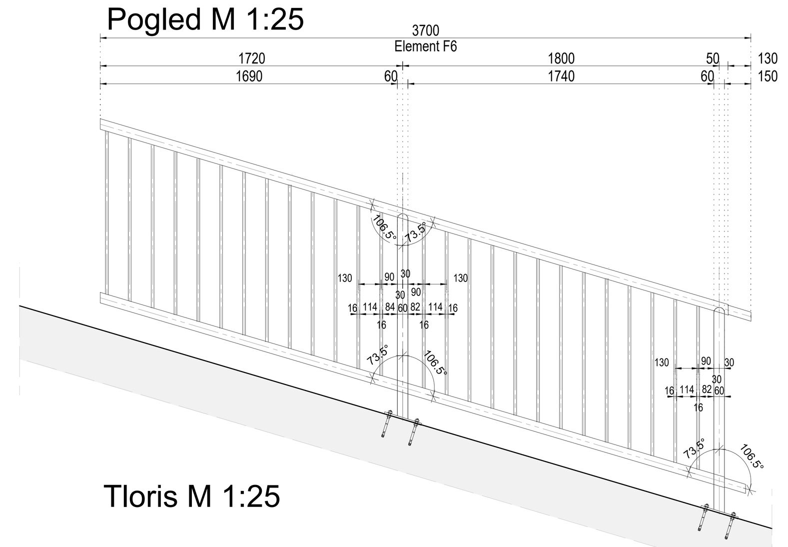

Tloris M 1:25

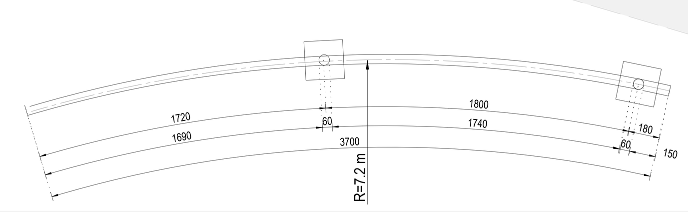

ELEMENT F7

Pogled M 1:25

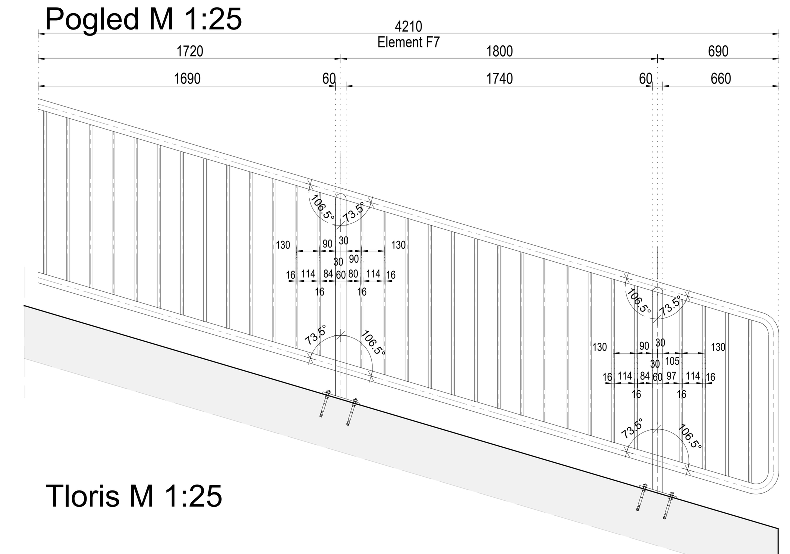

Tloris M 1:25

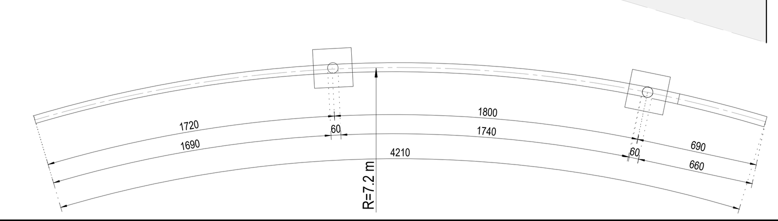

PODATKI O MATERIALIH

BETON

LASTNOSTI V SKLADU s SIST EN 206-1:2003, SIST EN 1026:2008, SIST EN 13670:2010/A101:2010, LASTNOSTI JEKLA V SKLADU S SIST EN 10080:2005

Konstrukcijski element	Mejne vrednosti za sestavo betona: Min.trd.raz. betona C (N/mm²)	Ekspozicijski razred	Odpornost na prodor vode	Maksimalna debelina zrna agregata (mm)	Razr. stopnje konsistence	Razr. vidne površine bet.	Izvedba konstrukcijskega elementa	JEKLO: Min.trd.raz. jekla (N/mm²)	Zaščitni sloj: Zgornja stran	Spodnja stran	Bočna stran	Zasuta stran
PASOVNI TEMELJ ZIDU	C25/30	XC4	PV-II	D32	S4	VB-I	ARMIRAN BETON	B500-B	5,0	5,0	5,0	5,0
STENA ZIDU IN KRILO	C30/37	XF2 XD1	PV-II	D32	S4	VB-III	ARMIRAN BETON	B500-B	5,0	5,0	5,0	5,0
PODLOŽNI IN PUSTI BETON	C12/15	X0	-	D16	S1	-	NEARMIRAN BETON	-	-	-	-	-

Uporabijo se lahko distančniki iz PVC ali vlaknastega betona. Distančniki, ki so iz vlaknastega betona ali betona ne smejo vsebovat azbesta, obstojni morajo biti na staranje, zagotavljati morajo min. tlačno trdnost do 700 kPa, posebej morajo biti namenjeni za strukturni in vidni beton, izpolnjevat morajo zahteve za beton in armiran beton po SIST EN 206-1:2003 in protipožarne predpise SIST EN 1991-1-2 in DIN 4201. Imeti morajo tudi enak razteznostni koeficjent kot beton.

KONSTRUKCIJSKO JEKLO

LASTNOSTI V SKLADU s SIST EN 10025, SIST EN 10210 in SIST EN 10219, IZDELAVA V SKLADU S SIST EN 1090-2

Konstrukcijski element	Vrsta jekla	Razred zaščite proti koroziji	Način zaščite proti koroziji	Ostalo
VAROVALNE OGRAJE ZA PEŠCE	S 235 JR +Z	C5I	vroče cinkano min. 85 um	ozemljitev jeklenih delov

Antikorozijska zaščita z vročim cinkanjem se izvede na gotovih elementih. Naknadno vrtanje, rezanje, brušenje, poliranje, varjenje... ni dovoljeno!
Spajanje posameznih elementov samo z mehanskimi spoji. Izdelavo in montažo jeklenih delov izvesti v skladu s SIST EN 1090-2, razred izdelave je EXC2 za ograje.

SPLOŠNA NAVODILA GRADNJE

VSI BETONSKI ROBOVI POSNETI MIN. 1,5/1,5 cm, RAZEN KADAR SPECIFICIRANO DRUGAČE.
BETONSKI TLAK V PODHODU IN NA RAMPAH METLIČEN V PREČNI SMERI.
DELOVNI STIKI IN DILATACIJSKI STIK TESNJENI S TESNILNIMI TRAKI, PREBOJI ZARADI OPAŽEVANJA SE ZATESNIJO PO ODSTRANITVI OPAŽA.
JEKLENA ARMATURA PODHODA POVEZANA S TOČKOVNIM IN PREKLOPNIM VARJENJEM ZA ZAGOTOVITEV KATODNE ZAŠČITE OBJEKTA.
GLEJ TUDI OSTALE NAČRTE V PROJEKTU.

sprememba	opis spremembe	datum	podpis
01	Dopoljeno po recenziji	oktober 2023	Lepej

naročnik/investitor: REPUBLIKA SLOVENIJA, **MINISTRSTVO ZA INFRASTRUKTURO**, DIREKCIJA RS ZA INFRASTRUKTURO

cesta/lokacija: GLAVNA ŽELEZNIŠKA PROGA ŠT. 30 ZIDAN MOST - ŠENTILJ - D.M.

projektant: KO BIRO — KO-BIRO d.o.o., Mlinska ulica 32, 2000 Maribor, tel.: 02 22 82 391, e-mail: info@ko-biro.si, IZS 0446

odsek/ objekt: Med odjavnico Dolga Gora (552+875,68) in postajo Poljčane (561+235,63)
GRADNJA NOVEGA ŽELEZNIŠKEGA POSTAJALIŠČA ZBELOVO

projektant načrta: KO BIRO — KO-BIRO d.o.o., Mlinska ulica 32, 2000 Maribor, tel.: 02 22 82 391, e-mail: info@ko-biro.si, IZS 0446

vrsta projekta: IzN | št. projekta: 1340
št. načrta: 1340/POD | datum: april 2023
vrsta načrta: 2 Načrti s področja gradbeništva, 0/2/1 - Načrt podhoda z nadstrešnicami

	ime in priimek		id. številka
vodja projektiranja:	Jure RASPOR	univ.dipl.inž.grad.	G-4076
vodja načrta:	Aljoša KLOBUČAR	univ.dipl.inž.grad.	G-2758
sodelavec načrta:	Sebastijan Kelc, mag.inž.grad		

vsebina/ naslov risbe: OPREMA, Ograje 2 - podvoz
merilo: 1:50,25 | št. lista: 05 - 05

št. odseka:	arh. št.:	faza/objekt:	šifra risbe:	prostor za črtno kodo:
ZG3000	0336.00	007.2164	G.251	

Vse pravice pridržane. Projektna dokumentacija je last podjetja KO-BIRO d.o.o., ki je lastnik avtorskih pravic. Prepovedana je vsakršna javna raba, kopiranje ali druge oblike posnemavanja celotne vsebine ali posameznih delov projektne dokumentacije, brez predhodnega pisnega soglasja podjetja KO-BIRO d.o.o..

V/Š = 841 / 1189 (1.00m2) Allplan 2022

STEBRIČEK OGRAJE
M 1:10

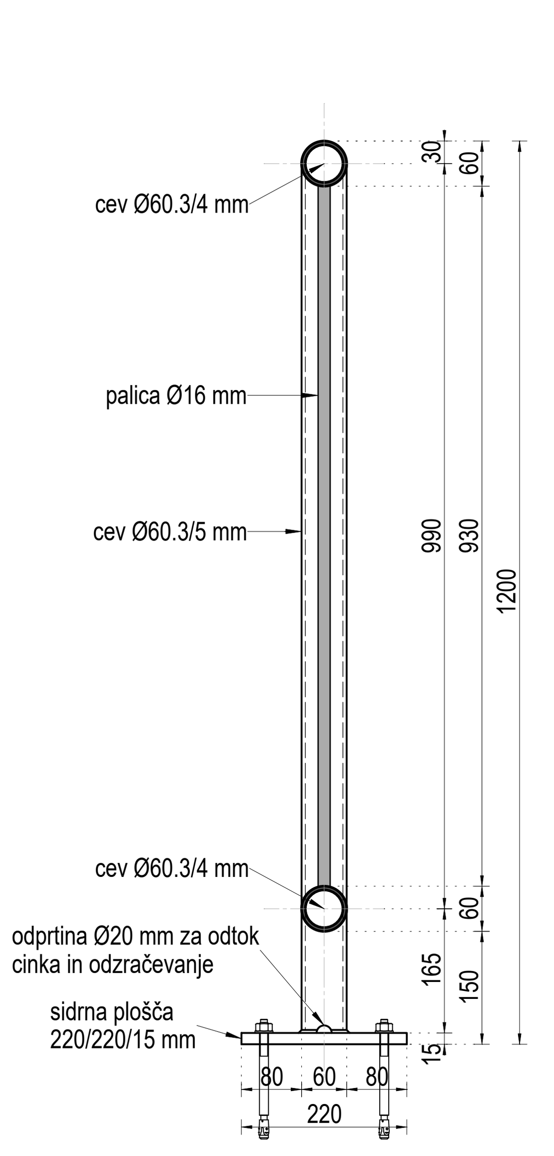

SPOJ OGRAJE
M 1:10

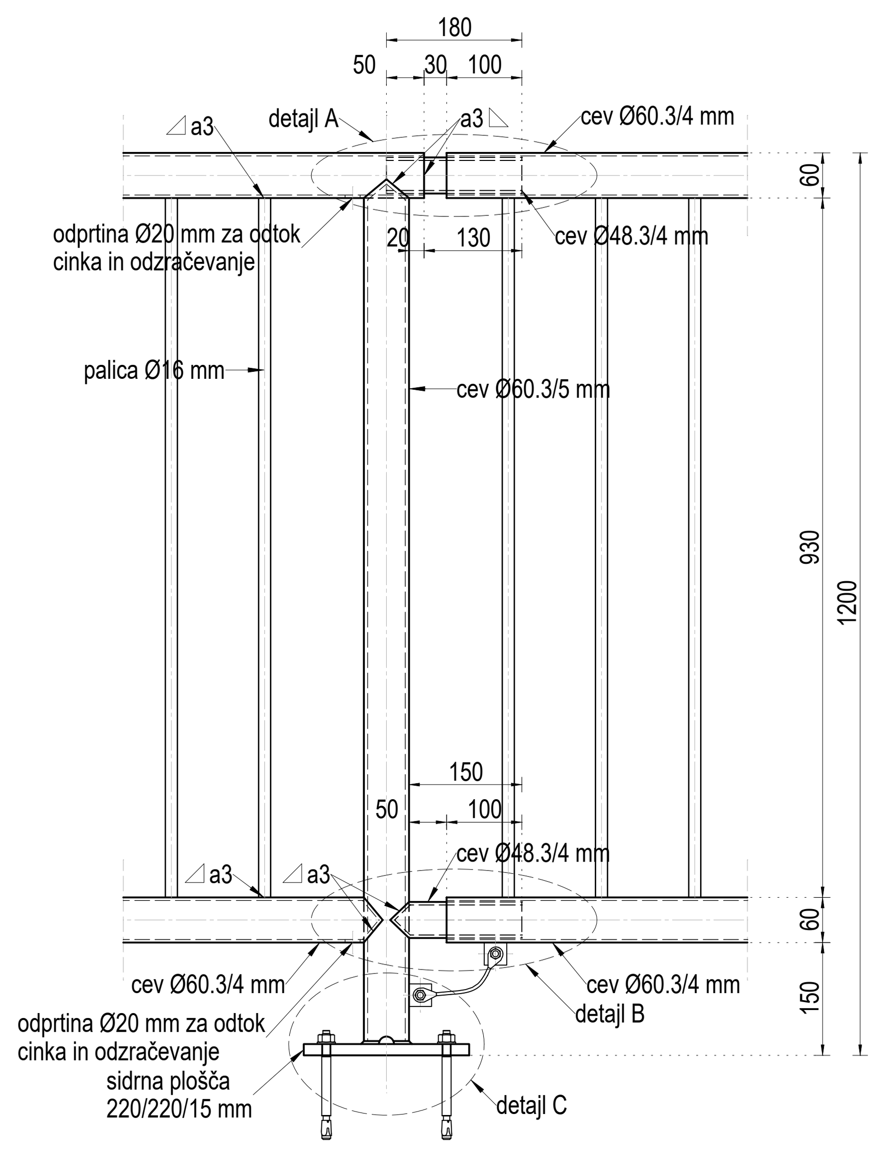

ZAKLJUČEK OGRAJE
M 1:10

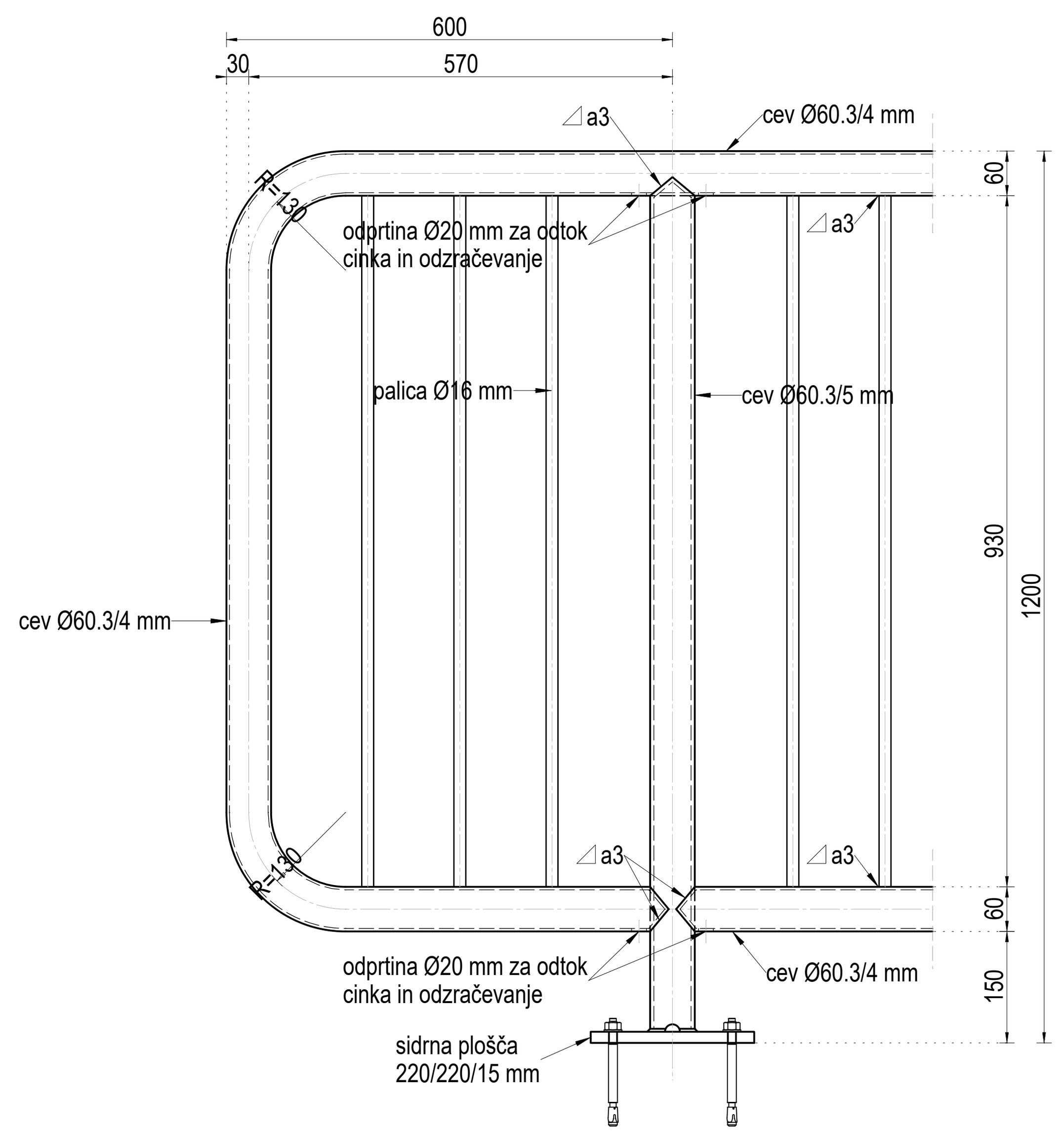

STEBRIČEK OGRAJE NA TEMELJU
M 1:10

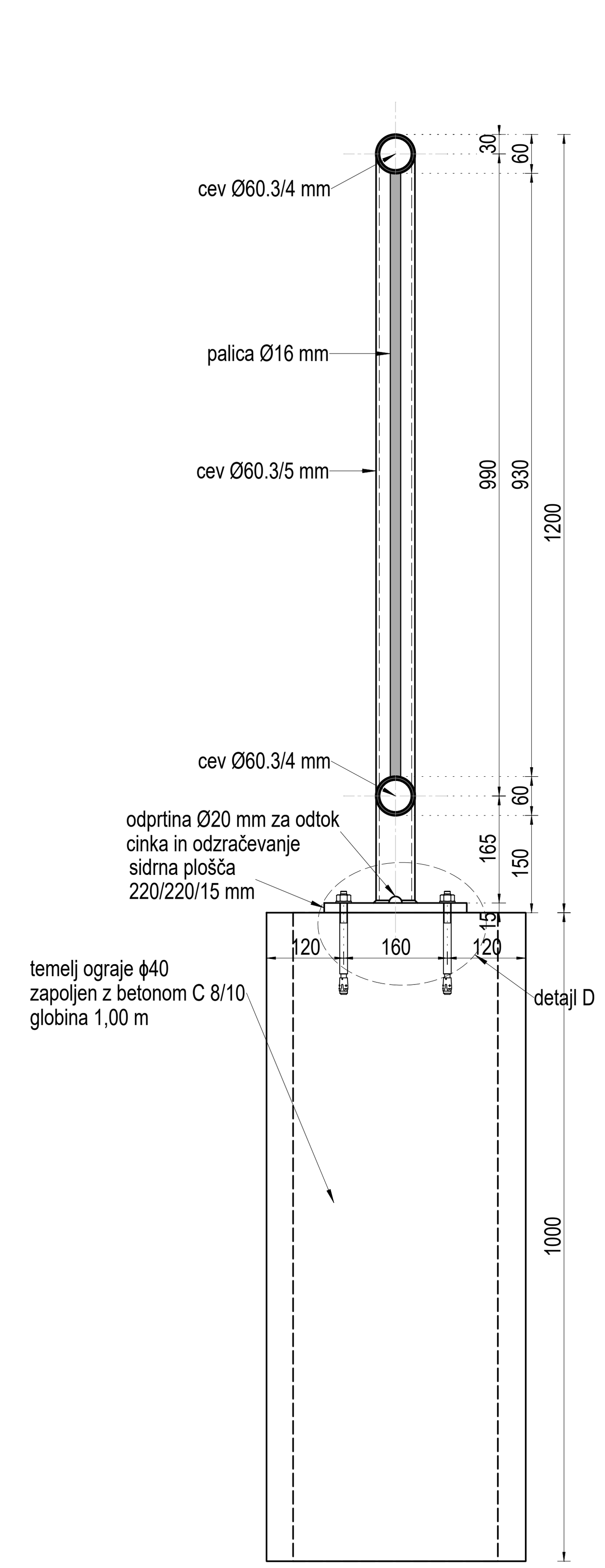

DETAJL D
M 1:5

PREREZ

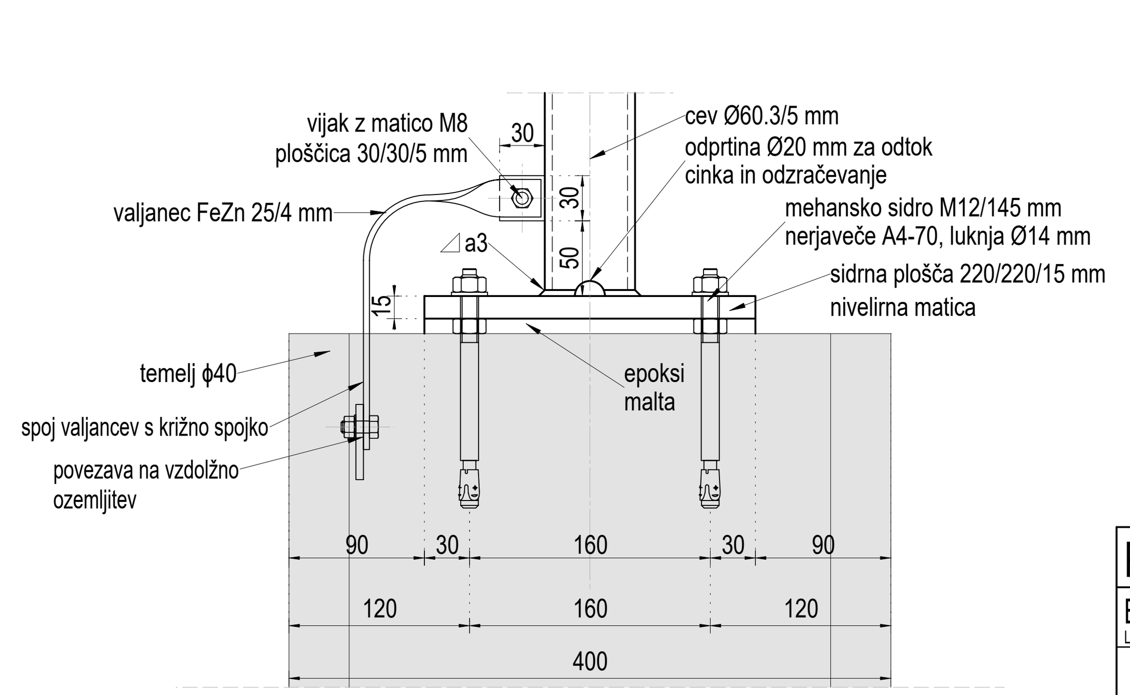

TLORIS

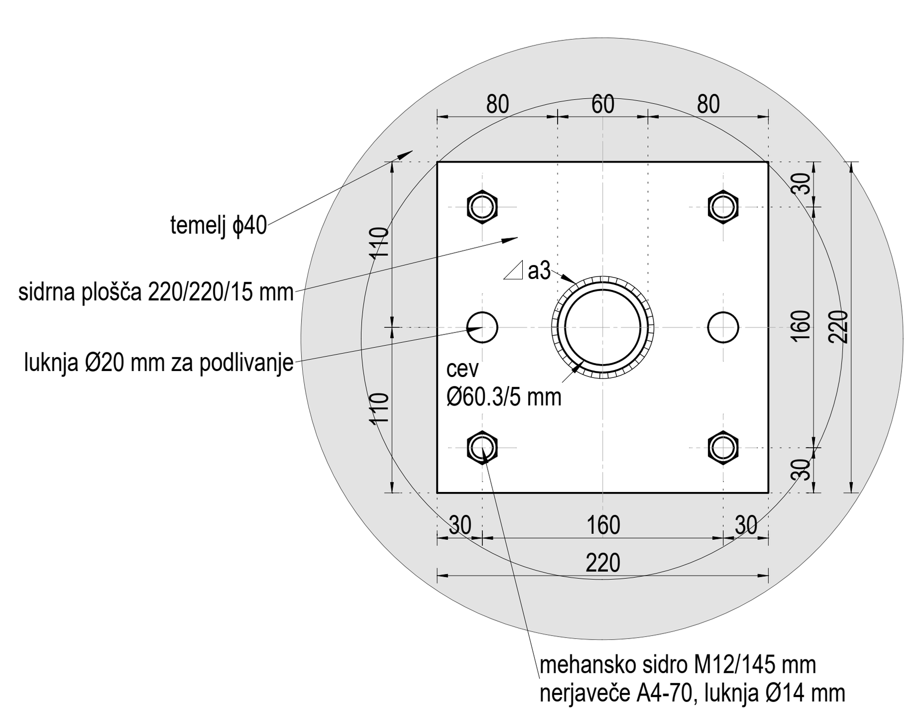

DETAJL C
M 1:5

PREREZ

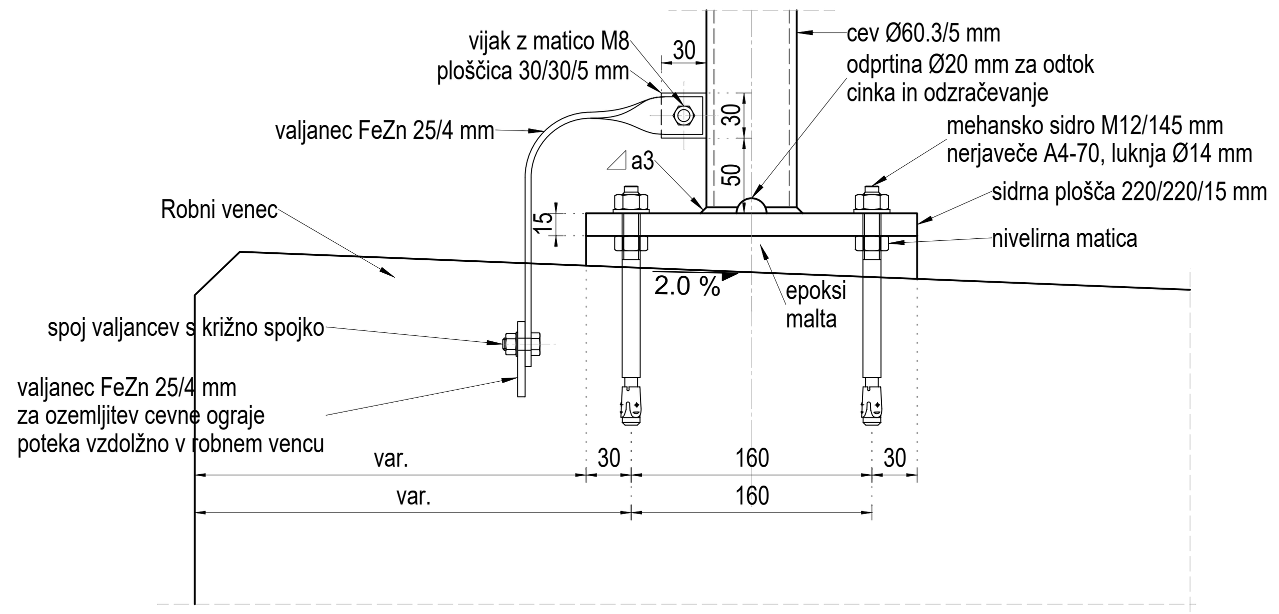

TLORIS

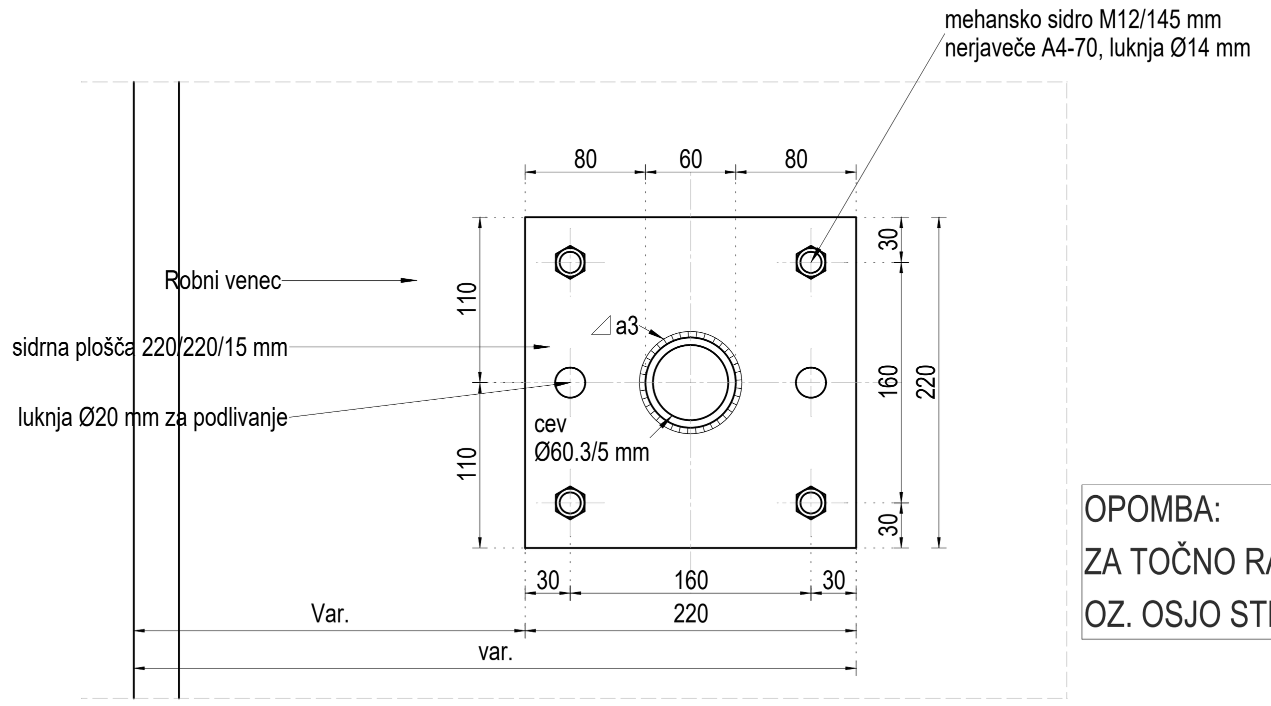

OPOMBA:
ZA TOČNO RAZDALJO MED ROBOM IN SIDRNO PLOŠČICO OZ. OSJO STEBRIČKA GLEJ LEGENDO SEGMENTOV

DETAJL A
M 1:5

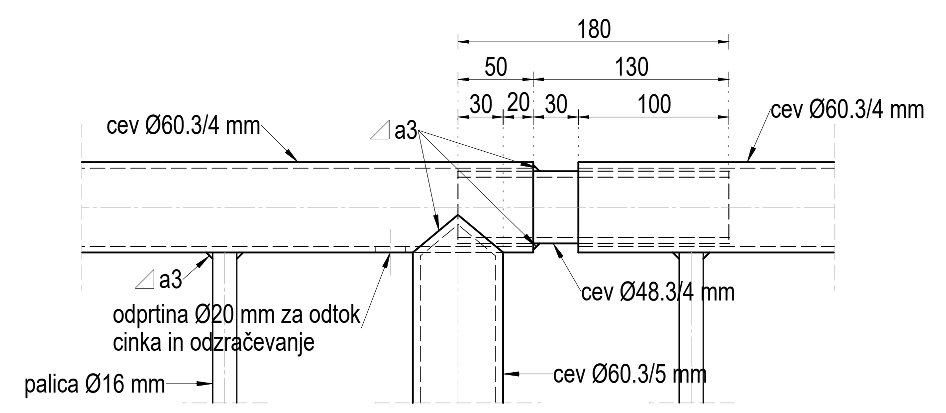

DETAJL B
M 1:5

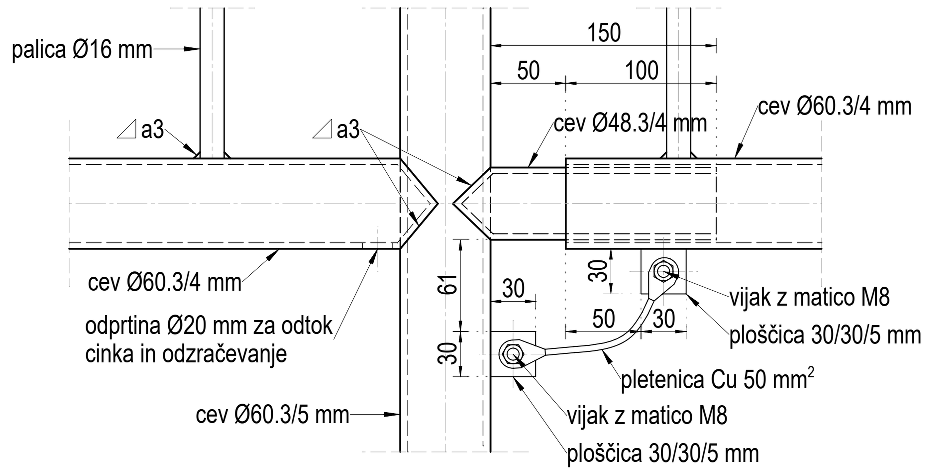

PODATKI O MATERIALIH

BETON

LASTNOSTI V SKLADU s SIST EN 206-1:2003, SIST EN 1026:2008, SIST EN 13670:2010/A101:2010, LASTNOSTI JEKLA V SKLADU S SIST EN 10080:2005

Konstrukcijski element	Mejne vrednosti za sestavo betona							JEKLO	Zaščitni sloj			
	Min.trd.raz. betona C (N/mm^2)	Ekspozicijski razred	Odpornost na prodor vode	Maksimalna debelina zrna agregata (mm)	Razr. stopnje konsistence	Razr. vidne površine bet.	Izvedba konstrukcijskega elementa	Min.trd.raz. jekla (N/mm^2)	Zgornja stran	Spodnja stran	Bočna stran	Zasuta stran
PASOVNI TEMELJ ZIDU	C25/30	XC4	PV-II	D32	S4	VB-I	ARMIRAN BETON	B500-B	5,0	5,0	5,0	5,0
STENA ZIDU IN KRILO	C30/37	XF2 XD1	PV-II	D32	S4	VB-III	ARMIRAN BETON	B500-B	5,0	5,0	5,0	5,0
PODLOŽNI IN PUSTI BETON	C12/15	X0	-	D16	S1	-	NEARMIRAN BETON	-	-	-	-	-

Uporabijo se lahko distančniki iz PVC ali vlaknastega betona. Distančniki, ki so iz vlaknastega betona ali betona ne smejo vsebovat azbesta, obstojni morajo biti na staranje, zagotavljati morajo min. tlačno trdnost do 700 kPa, posebej morajo biti namenjeni za strukturni in vidni beton, izpolnjevat morajo zahteve za beton in armiran beton po SIST EN 206-1:2003 in protipožarne predpise SIST EN 1991-1-2 in DIN 4201. Imeti morajo tudi enak razteznostni koeficjent kot beton.

KONSTRUKCIJSKO JEKLO

LASTNOSTI V SKLADU s SIST EN 10025, SIST EN 10210 in SIST EN 10219, IZDELAVA V SKLADU S SIST EN 1090-2

Konstrukcijski element	Vrsta jekla	Razred zaščite proti koroziji	Način zaščite proti koroziji	Ostalo
VAROVALNE OGRAJE ZA PEŠCE	S 235 JR +Z	C5I	vroče cinkano min. 85 um	ozemljitev jeklenih delov

Antikorozijska zaščita z vročim cinkanjem se izvede na gotovih elementih. Naknadno vrtanje, rezanje, brušenje, poliranje, varjenje... ni dovoljeno!
Spajanje posameznih elementov samo z mehanskimi spoji. Izdelavo in montažo jeklenih delov izvesti v skladu s SIST EN 1090-2, razred izdelave je EXC2 za ograje.

SPLOŠNA NAVODILA GRADNJE

VSI BETONSKI ROBOVI POSNETI MIN. 1,5/1,5 cm, RAZEN KADAR SPECIFICIRANO DRUGAČE.
BETONSKI TLAK V PODHODU IN NA RAMPAH METLIČEN V PREČNI SMERI.
DELOVNI STIKI IN DILATACIJSKI STIK TESNJENI S TESNILNIMI TRAKI, PREBOJI ZARADI OPAŽEVANJA SE ZATESNIJO PO ODSTRANITVI OPAŽA.
JEKLENA ARMATURA PODHODA POVEZANA S TOČKOVNIM IN PREKLOPNIM VARJENJEM ZA ZAGOTOVITEV KATODNE ZAŠČITE OBJEKTA.
GLEJ TUDI OSTALE NAČRTE V PROJEKTU.

01	Dopoljeno po recenziji	oktober 2023	Lepej
sprememba	opis spremembe	datum	podpis

naročnik/investitor:
REPUBLIKA SLOVENIJA
MINISTRSTVO ZA INFRASTRUKTURO
DIREKCIJA RS ZA INFRASTRUKTURO

cesta/lokacija:
GLAVNA ŽELEZNIŠKA PROGA ŠT. 30
ZIDAN MOST - ŠENTILJ - D.M.

projektant:
KO BIRO
KO-BIRO d.o.o.
Mlinska ulica 32
2000 Maribor
tel.: 02 22 82 391
e-mail: info@ko-biro.si
IZS 0446

odsek/ objekt:
Med odjavnico Dolga Gora (552+875,68) in postajo Poljčane (561+235,63)
GRADNJA NOVEGA ŽELEZNIŠKEGA POSTAJALIŠČA ZBELOVO

projektant načrta:
KO BIRO
KO-BIRO d.o.o.
Mlinska ulica 32
2000 Maribor
tel.: 02 22 82 391
e-mail: info@ko-biro.si
IZS 0446

vrsta projekta:	IzN	št. projekta:	1340
št. načrta:	1340/POD	datum:	april 2023
vrsta načrta:	2 Načrti s področja gradbeništva 0/2/1 - Načrt podhoda z nadstrešnicami		

	ime in priimek		id. številka
vodja projektiranja:	Jure RASPOR	univ.dipl.inž.grad.	G-4076
vodja načrta:	Aljoša KLOBUČAR	univ.dipl.inž.grad.	G-2758
sodelavec načrta:	Sebastijan Kelc, mag.inž.grad		

vsebina/ naslov risbe:
OPREMA
Ograja_detajli podhod

merilo:	1:10,5	št. lista:	05 - 06

št. odseka:	arh. št.:	faza/objekt:	šifra risbe:	prostor za črtno kodo:
ZG3000	0336.00	007.2164	G.251	

Vse pravice pridržane. Projektna dokumentacija je last podjetja KO-BIRO d.o.o., ki je lastnik avtorskih pravic. Prepovedana je vsakršna javna raba, kopiranje ali druge oblike posnemavanja celotne vsebine ali posameznih delov projektne dokumentacije, brez predhodnega pisnega soglasja podjetja KO-BIRO d.o.o..

V/Š = 420 / 841 (0.35m2)   Allplan 2022

JEKLENA VRATA 90/200 CM

M 1:20

PREREZ A-A

M 1:20

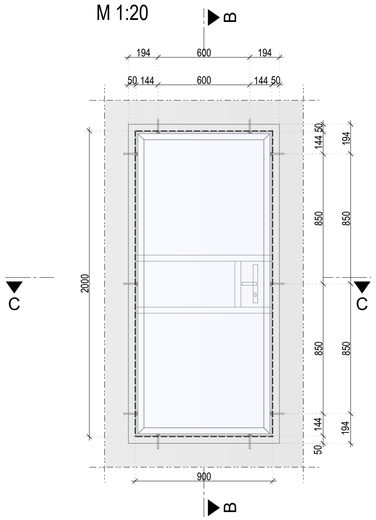

PREREZ B-B

M 1:20

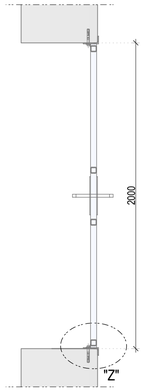

PREREZ C-C

M 1:20

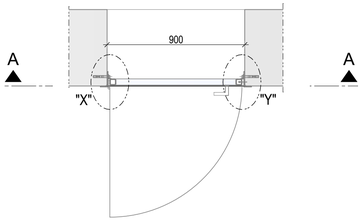

DELAVNIŠKA RISBA OKVIRJA IN VRAT

M 1:10

POGLED

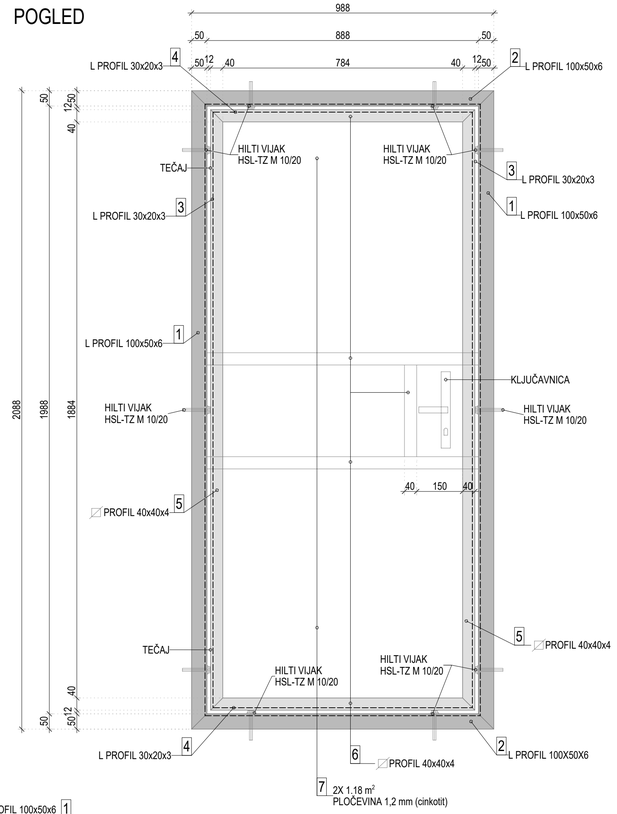

DETAJL X

M 1:2

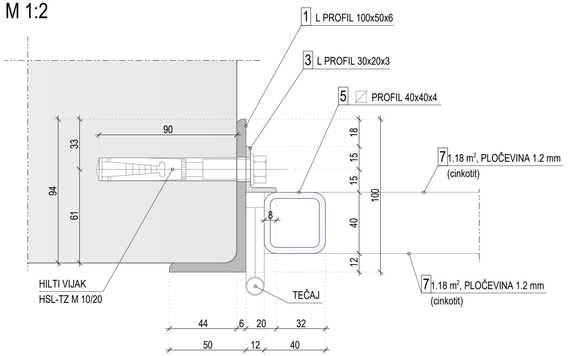

DETAJL Z

M 1:2

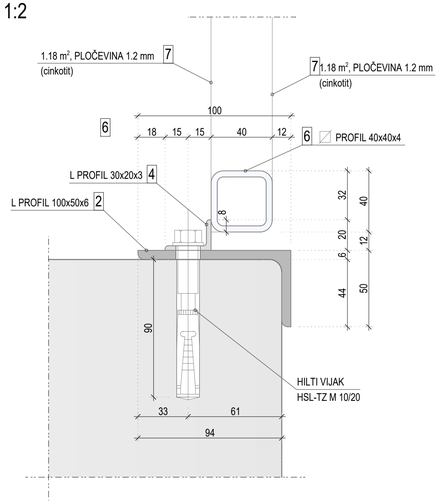

DETAJL Y

M 1:2

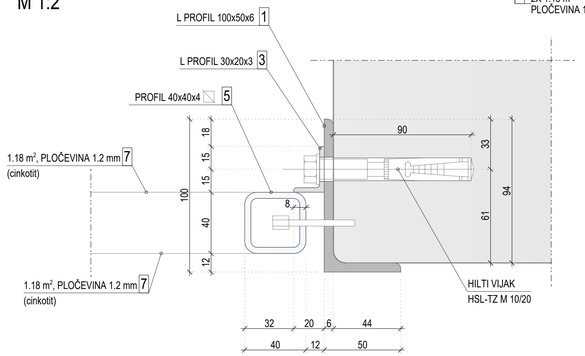

Poz.	Element	Kom.	L (mm)	ΣL (mm)	kg/m'	Σkg
1	L profil 100x50x6	1	2088	2976	6,85	20,39
2	L profil 100x50x6	2	988	1976	6,85	13,54
3	L profil 30x20x3	2	1988	2776	1,11	3,08
4	L profil 30x20x3	2	888	1776	1,11	1,97
5	□ profil 40x40x4	2	1964	2728	4,41	12,03
6	□ profil 40x40x4	5	864	4320	4,41	19,05
7	pločevina 1,2 mm	2	1,70 m2	3,40 m2	9,42 kg/m2	32,03
	tečaj	2				
	ključavnica	1		za 1 kom.:	Σ=	102,09 kg
	Hilti vijak HSL-TZ M 10/20	10		za 2 kom.:	Σ=	204,17 kg

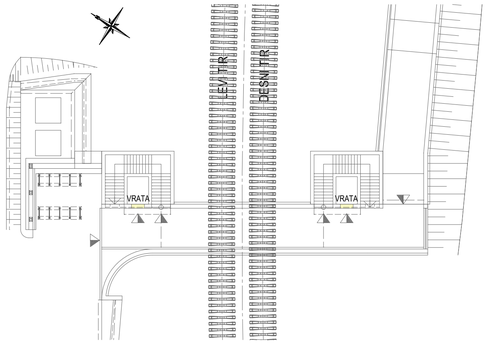

JEKLO OPISI

- jeklene konstrukcije je potrebno izdelati, sestaviti in montirati v skladu s SIST EN 1090-2, razred izdelave EXC3.
- pred izdelavo jeklene konstrukcije je potrebno preveriti tehnično poročilo.
- vse mere je pred začetkom del potrebno preveriti in uskladiti z drugimi načrti ter dejanskimi merami na terenu.
- pred izdelavo jeklene konstrukcije je potrebno izdelati geodetski posnetek betonske konstrukcije, sidra je potrebno vgraditi s pomočjo kalibrirnih pločevin, točno, pod nadzorom inženirja geodetske stroke.
- podkonstrukcije nenosilnih elementov in priključnih elementov opreme je potrebno uskladiti z izbranimi dobavitelji.
- upoštevati je potrebno zahteve v PZI projektih ter kasnejše dogovore, ki so jih potrdili odgovorni projektanti.
- pritrditvene elemente tehnične opreme in potrebne izvrtine v jeklenih konstrukcijah oz. dodatne nosilne elemente je potrebno uskladiti z dobaviteljem tehnične opreme in upoštevati pri izdelavi delavniških načrtov.
- zvari, ki niso posebej označeni v risbah, se izdelajo kot polno nosilni v vari ali polno nosilni kotni vari amin=0,6 x t ter enostranski kotni vari (votli profili) amin=1,15 x t. Profili med seboj in pločevine v vijačenih spojih se varijo s polno penetriranimi zvari, tako da zvari ne omejujejo prostora za vijake. Sidra morajo biti na sidrne pločevine privarjena s polno nosilnostjo. Sočelni montažni vari se izdelajo kot polno penetrirani v vari. Vari v skladu z WPQR postopki izvajalca in WPS zapisi, ki morajo biti predloženi odgovornemu projektantu v potrditev. Kvaliteta zvarov v skladu s SIST EN 1090-2, EXC3,tolerance: B+ (EN 1090-2, ISO 5817), površina v skladu s P3 PO ISO 8501-3. Priprava zvarov po EN ISO 9692-A IN EN ISO 9692-2.
- ostre robove pločevin in profilov se pobrusi v radiju R=3 mm oz. v skladu z navodili proizvajalca antikorozijskega premaza.
- standardni valjani profili: S355J2 PO SIST EN 10025
- splošne vijačne zveze v skladu s SIST EN ISO 4014, SIST EN ISO 4032 IN SIST EN ISO 7089, TER SIST EN 15048-1, kvalitete 8.8. Morebitni montažni spoji se izvedejo v prednapeti varianti, po SIST EN 14399-1 in EN 14399-4, kvaliteta 10.9. Uporabiti je potrebno čiste in certificirane sklope, z navedenimi karakteristikami (material, torni koeficient), v skladu s potrjeno delavniško dokumentacijo.
- vse cevi je potrebno na izrezih zapreti s pločevino debeline 3mm.

Antikorozijska in požarna zaščita se izdela v skladu s tehničnimi specifikacijami proizvajalca antikorozijskega premaza in v skladu z elaboratom antikorozijske zaščite, ter študije požarne varnosti. Upoštevati je potrebno vse veljavne predpise in standarde. Konstrukcija se barva po izbiri projektanta.

Povzetek:
- zahtevana kategorija zaščite po SIST EN ISO 12944-5, TABELA A.4: C5-M
- zahtevana trajnost v skladu s SIST EN ISO 12944-5, TABELA A.4: RAZRED H

01	Dopoljeno po recenziji	oktober 2023	Lepej
sprememba	opis spremembe	datum	podpis

naročnik/investitor:
REPUBLIKA SLOVENIJA
MINISTRSTVO ZA INFRASTRUKTURO
DIREKCIJA RS ZA INFRASTRUKTURO

cesta/lokacija:
GLAVNA ŽELEZNIŠKA PROGA ŠT. 30
ZIDAN MOST - ŠENTILJ - D.M.

projektant:
KO BIRO
KO-BIRO d.o.o.
Mlinska ulica 32
2000 Maribor
tel.: 02 22 82 391
e-mail: info@ko-biro.si
IZS 0446

odsek/objekt:
Med odjavnico Dolga Gora (552+875,68) in postajo Poljčane (561+235,63)
GRADNJA NOVEGA ŽELEZNIŠKEGA POSTAJALIŠČA ZBELOVO

projektant načrta:
KO BIRO
KO-BIRO d.o.o.
Mlinska ulica 32
2000 Maribor
tel.: 02 22 82 391
e-mail: info@ko-biro.si
IZS 0446

vrsta projekta:	IzN	št. projekta:	1340
št. načrta:	1340/POD	datum:	april 2023
vrsta načrta:	2 Načrti s področja gradbeništva 0/2/1 - Načrt podhoda z nadstrešnicami		

	ime in priimek		id. številka
vodja projektiranja:	Jure RASPOR	univ.dipl.inž.grad.	G-4076
vodja načrta:	Aljoša KLOBUČAR	univ.dipl.inž.grad.	G-2758
sodelavec načrta:	Tadej Lepej, dipl.inz.grad.		

vsebina/ naslov risbe:
OPREMA
Vhodna vrata - podhod

merilo:	1:20,10,2	št. lista:	05 - 07

št. odseka:	arh. št.:	faza/objekt:	šifra risbe:
ZG3000	0336.00	007.2164	G.251

prostor za črtno kodo:

Vse pravice pridržane. Projektna dokumentacija je last podjetja KO-BIRO d.o.o., ki je lastnik avtorskih pravic. Prepovedana je vsakršna javna raba, kopiranje ali druge oblike posnemanja celotne vsebine ali posameznih delov projektne dokumentacije, brez predhodnega pisnega soglasja podjetja KO-BIRO d.o.o..